Panasonic®

Электронная доска

Инструкция по эксплуатации

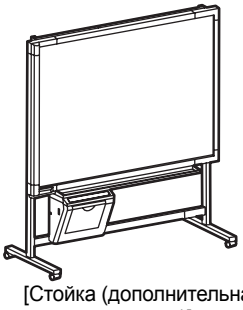

[Стойка (дополнительная принадлежность)]

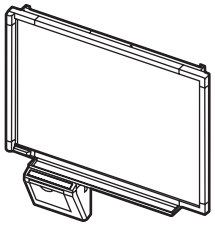

[Крепление на стену]

На рисунке изображен аппарат серии UB-5315. (Стойка является дополнительной принадлежностью.)

Модель № UB-5315
UB-5815

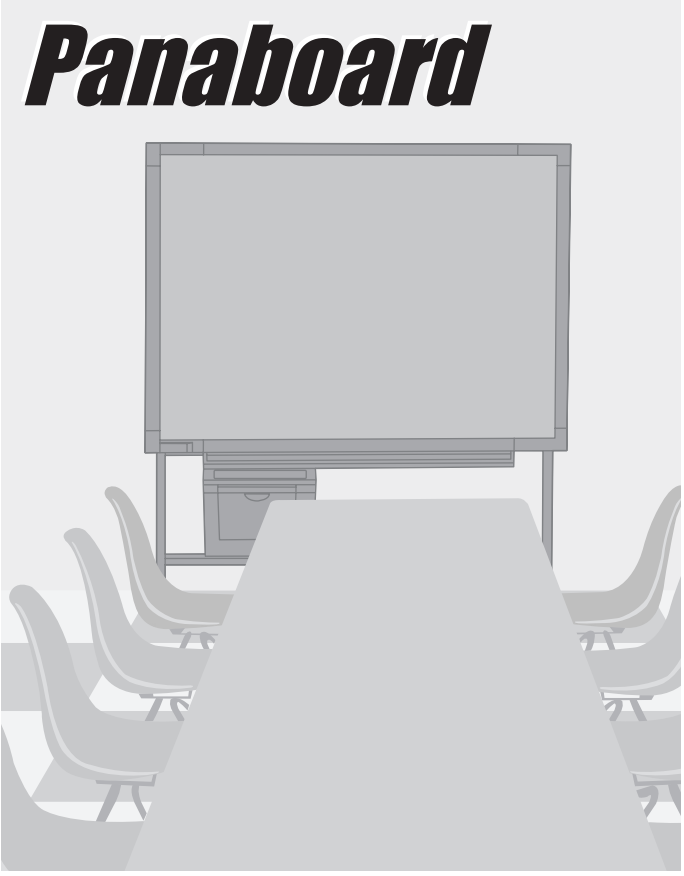

- Для сборки этого аппарата обращайтесь, пожалуйста, к Руководству по установке.
- Перед эксплуатацией этого аппарата прочитайте, пожалуйста, эту инструкцию полностью и аккуратно сохраняйте ее для справок в будущем.
- Из-за природы печатающей пленки весь напечатанный текст останется на пленке.

Только для США:

- Для определения ближайшего авторизованного дилера в вашем районе звоните по тел. 1-800-449-8989.

Русский

Спасибо за покупку Электронной Доски Panasonic.
Для оптимального функционирования и безопасности прочитайте, пожалуйста, эту инструкцию полностью.

Запишите эти пункты для справок в будущем

Номер модели: _____ Дата покупки: _____

Серийный номер: _____ Название дилера: _____

Адрес дилера: _____ Тел: _____

Принадлежности

	Кол-во
• Термическая передающая пленка	1
• Маркировальные карандаши (красный, черный и голубой)	каждого 1
• Инструкция по эксплуатации	1
• Руководство по установке	1
• Стирающая щетка	1
• Сетевой шнур	1
• Бумага для копирования размера A4 (Letter*)	20 листов
• Программное обеспечение на CD-ROM	1

* Размер Letter предназначен для моделей США и Канады.
* Стойка является дополнительной принадлежностью. В качестве примера это руководство описывает электронную доску, которая используется со стойкой.
* Кабель USB не прилагается.

- Microsoft, Windows и Windows Vista являются либо зарегистрированными товарными знаками, либо товарными знаками компании Microsoft Corporation в Соединенных Штатах Америки и/или в других странах.
- IBM и AT являются зарегистрированными товарными знаками компании International Business Machines Corporation в Соединенных Штатах Америки и/или других странах.
- Pentium является товарным знаком или зарегистрированным товарным знаком компании Intel Corporation или ее филиалов в Соединенных Штатах и других странах.
- Adobe, Acrobat, Acrobat Reader и Reader являются либо зарегистрированными товарными знаками, либо товарными знаками компании Adobe Systems Incorporated в Соединенных Штатах и/или других странах.
- Все зарегистрированные товарные знаки, упомянутые в этой инструкции, являются собственностью соответствующих компаний.

- Это программное обеспечение частично основано на разработках IndependentJPEG Group.
- Данное программное обеспечение основано на “libtiff”, имеющем следующие авторские права:
  Copyright (C) 1988–1997 Sam Leffler
  Copyright (C) 1991–1997 Silicon Graphics, Inc.

Информация, данная в этой Инструкции по эксплуатации, может быть изменена без уведомления.

Предупреждение относительно сохранения данных
Когда запоминающее устройство системы или любое из ее дополнительных запоминающих устройств подвергаются неблагоприятному воздействию ошибок управления, статического электричества, электрических помех, вибрации, пыли, или, когда отключается питание вследствие неисправности, ремонта или неосторожности, содержимое памяти может быть утеряно или изменено. Перед эксплуатацией системы обязательно прочитайте предостережения в Инструкции по эксплуатации и справочной информации и соблюдайте их во время эксплуатации.
Соблюдайте, пожалуйста, тщательно следующие предостережения:
- Будьте абсолютно уверенны, что все важные данные сохранены с помощью резервного копирования, или сохранены оригиналы.

Настоящим производитель декларирует, что он не несет ответственность за любые потери или изменения в любых данных, хранящихся на дискетах, жестких дисках, оптических дисках или других устройствах памяти.

Содержание

стр.

Перед эксплуатацией

Для Вашей безопасности 276

Предостережения 277
- CD-ROM 278

Названия и назначения частей 280
- Панель управления 281

Использование

Установка термической передающей пленки 282

Загрузка бумаги для копирования 284

Копирование 286
- Типы и процедуры копирования 287

Замена термической передающей пленки. 288

Замятие бумаги 289

Регулировка высоты экрана 292

Интерфейс компьютера 294
- Требования к системе 294
- Содержание CD-ROM 294
- Установка драйверов/программного обеспечения Board Image Capture. 294
- Установка приложений Quick Image Navigator/Panasonic-DMS 296
- Удаление драйверов/приложения Board Image Capture/приложения Quick Image Navigator. 296
- Удаление программного обеспечения Panasonic-DMS. 297
- Сканирование с помощью приложения Board Image Capture. 297
- Сканирование с помощью приложений Quick Image Navigator/ Panasonic-DMS 298
- Панель функционирования Panaboard. 299
- Печать 300

Помощь

Ежедневный уход и обслуживание. 301
- Чистка экрана и аппарата 301
- Уход за стирающей щеткой. 301
- Очистка головки принтера, ролика валика и ведущего ролика 301

Поиск и устранение неисправностей 303
- Смысл кодов ошибки 305

Технические характеристики 306
- Дополнительно и доступно отдельно 306

Русский

Для Вашей безопасности

Русский

ВНИМАНИЕ:
ДЛЯ ПРЕДОТВРАЩЕНИЯ РИСКА ПОРАЖЕНИЯ ЭЛЕКТРИЧЕСКИМ ТОКОМ НЕ УДАЛЯЙТЕ КРЫШКУ ЭТОГО ПРОДУКТА, ОБРАЩАЙТЕСЬ ЗА ТЕХОБСЛУЖИВАНИЕМ К КВАЛИФИЦИРОВАННОМУ ПЕРСОНАЛУ ПО ТЕХОБСЛУЖИВАНИЮ.

ПРЕДУПРЕЖДЕНИЕ:
ДЛЯ ПРЕДОТВРАЩЕНИЯ ПОЖАРА ИЛИ ПОРАЖЕНИЯ ЭЛЕКТРИЧЕСКИМ ТОКОМ НЕ ПОДВЕРГАЙТЕ ЭТО ПРОДУКТ ВОЗДЕЙСТВИЮ ДОЖДЯ ИЛИ ВЛАГИ ЛЮБОГО ТИПА.

ШТЕПСЕЛЬНАЯ РОЗЕТКА ДОЛЖНА БЫТЬ ВБЛИЗИ ЭТОГО ОБОРУДОВАНИЯ И ДОЛЖНА БЫТЬ ЛЕГКОДОСТУПНА.

Продукт должен использоваться только с сетевым шнуром, который поставляется производителем.

Немедленно прекратите эксплуатацию, если Ваше изделие испускает дым, чрезмерное тепло, ненормальный запах или необычный звук. Эти условия могут привести к пожару или поражению электрическим током. Немедленно выключите изделие и отсоедините сетевой шнур, затем обратитесь к Вашему дилеру относительно технического обслуживания.

- (оборудование 220–240 В)
  С этим оборудованием должен использоваться сертифицированный сетевой шнур. Должны соблюдаться соответствующие национальные правила об установке и/или оборудовании. Сертифицированный сетевой шнур не более легкий, чем обычный поливинилхлоридный гибкий шнур в соответствии с IEC 60227 (обозначение H05VV-F 3G 1,0 мм^2).

СВЕТОДИОДНЫЙ ПРОДУКТ 1 КЛАССА

Für Benutzer in der BRD

Hinweis:

Maschinenlärminformations-Verordnung - 3. GPSGV, der höchste Schalldruckpegel beträgt $\leq$ 70 dB (A) oder weniger gemäss EN ISO 7779.

Das Gerät ist nicht für die Benutzung am Bildschirmarbeitsplatz gemäß BildscharbV vorgesehen.

For users in the United Kingdom only

Safety Information

This appliance is supplied with a moulded three pin mains plug for your safety and convenience.
A 5 amp. fuse is fitted in this plug. Should the fuse need to be replaced please ensure that the replacement fuse has a rating of 5 amps. and that it is approved by ASTA or BSI to BS1362. Check for the ASTA mark ◈ or the BSI mark ♡ on the body of the fuse. If the plug contains a removable fuse cover you must ensure that it is refitted when the fuse is replaced. If you lose the fuse cover the plug must not be used until a replacement cover is obtained. A replacement fuse cover can be purchased from your local Panasonic Dealer.

If the fitted moulded plug is unsuitable for the socket outlet in your home then the fuse should be removed and the plug cut off and disposed of safely.
There is a danger of severe electrical shock if the cut off plug is inserted into any 13 amp. socket.
If a new plug is to be fitted please observe the wiring code as shown below. If in any doubt please consult a qualified electrician.

WARNING: This appliance must be earthed.
IMPORTANT: The wires in this mains lead are coloured in accordance with the following code.

Green-and-Yellow:	Earth
Blue:	Neutral
Brown:	Live

As the colours of the wire in the mains lead of this appliance may not correspond with the coloured markings identifying the terminals in your plug, proceed as follows.

The wire which is coloured Green-and-Yellow must be connected to the terminal in the plug which is marked with the letter E or by the Earth symbol ⏚ or coloured Green or Green-and-Yellow.
The wire which is coloured Blue must be connected to the terminal in the plug which is marked with the letter N or coloured Black.
The wire which is coloured Brown must be connected to the terminal in the plug which is marked with the letter L or coloured Red.

How to replace the fuse:

Open the fuse compartment with a screwdriver and replace the fuse.

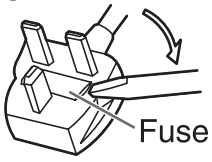

Предостережения

Никогда не удаляйте крышку, не разбирайте и не модифицируйте продукт. Это приведет к потере гарантии.

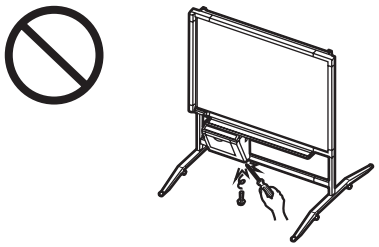

Не размещайте электронную доску в неустойчивых местах.

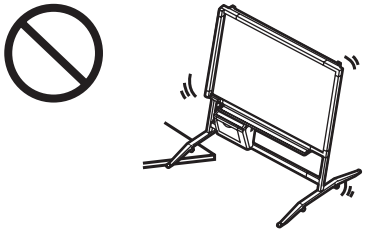

Не ставьте напитки, другие жидкости или тяжелые предметы на лоток или экран.

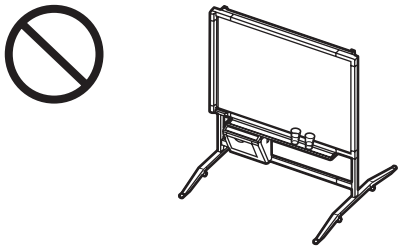

После установки или передвижения электронной доски заблокируйте ролики и установите предотвращающие падение выдвижные ножки.

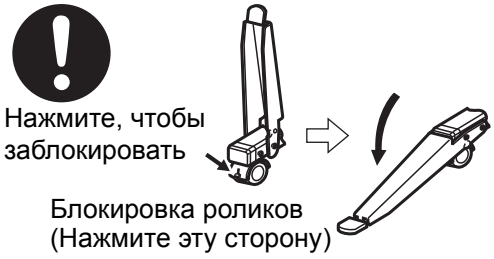

Не используйте электронную доску в очень влажных или пыльных местах.

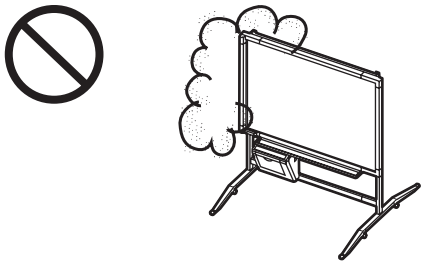

Если электронная доска для записей не будет использоваться в течение длительного времени (например, во время продолжительных праздников), выключите питание и удалите вилку из бытовой розетки.

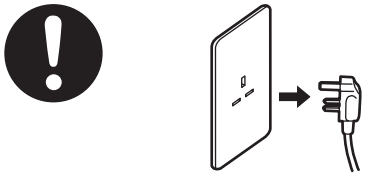

Не опирайтесь на экран или на крышку (нижнюю), даже если электронная доска закреплена на стене.

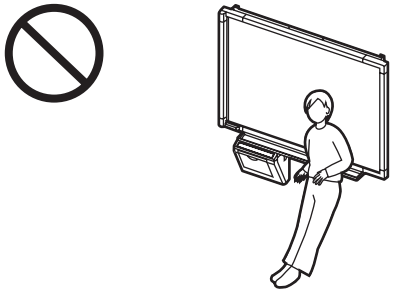

После установки два человека должны подрегулировать высоту экрана.

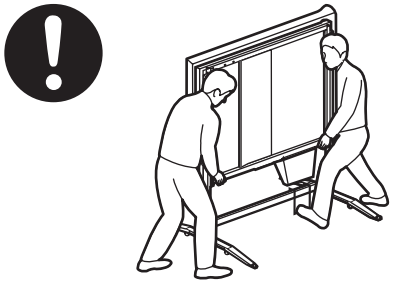

Убедитесь в том, что обе стороны экрана подвешены в пазах на одинаковой высоте.

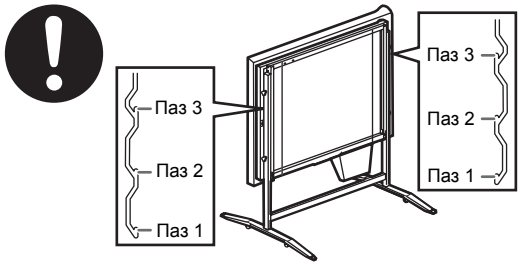

Обязательно надежно закрепите ручки регулировки высоты после регулировки высоты экрана.

Предостережения

Установка, перемещение и утилизация этого устройства должны выполняться только квалифицированным специалистом по техническому обслуживанию.	**ОПАСНОСТЬ УДУШЕНИЯ** Во избежание удушья храните колпачок маркировального карандаша вне досягаемости детьми.
Если устройство больше не будет использоваться, во избежание падения не оставляйте его установленным – снимите устройство. При падении устройство может причинить травму.	

■ CD-ROM

Чтобы предотвратить случайное повреждение CD-ROM:

Не трогайте поверхность диска и не пишите на ней.	Не оставляйте диск вне защитного футляра.	Не оставляйте диск под прямым солнечным светом или вблизи источников тепла.
Не помещайте тяжелые объекты на футляр диска и не роняйте футляр.	Чтобы очистить диск, держите диск за его края и вытирайте его от центра к краям сухой мягкой тканью.	

Информация по обращению с отходами для стран, не входящих в Европейский Союз

Действие этого символа распространяется только на Европейский Союз.
Если Вы собираетесь выбросить данный продукт, узнайте в местных органах власти или у дилера, как следует поступать с отходами такого типа.

Установка	• Не устанавливайте аппарат в местах, подверженных воздействию прямого солнечного света, вблизи обогревающего оборудования или вблизи вентиляционных отверстий воздушного кондиционера, т.к. это может вызвать растяжение и/или обесцвечивание экрана. • Не устанавливайте аппарат в местах, подверженных воздействию сильного солнечного света или сильного освещения. Правильное копирование может стать невозможным. • Не устанавливайте аппарат в местах, где температура может значительно изменяться, т.к. это может привести к неспособности аппарата копировать.
Пленка экрана	• Выполняйте толстые и темные линии внутри копирующей области. Обратите внимание, что любые надписи внутри затененной области (справа) не могут быть копированы. • Не позволяйте надписи оставаться на экране в течение продолжительного периода времени, т.к. ее будет труднее стереть. 25 мм 0 мм **Копирующая область** 12,5 мм 25 мм • Не трогайте экран, не пишите маркировальными карандашами и не стирайте во время движения экрана, т.к. это может привести к поломке аппарата. • Не стирайте с помощью чрезмерно загрязненной стирающей щетки (см. стр. 301).
Маркировальные карандаши, стирающие щетки и термическая передающая пленка	• Используйте только вложенные или предназначенные маркировальные карандаши, стирающие щетки и термическую передающую пленку. (См. стр. 306.) **Использование принадлежностей, отличающихся от вложенных или предназначенных (таких, как маркировальные карандаши на масляной основе), может повредить экран или привести к трудно стираемым надписям.** • Не храните термическую передающую пленку в местах, подверженных воздействию экстремального изменения температуры (таких, как воздушные кондиционеры или обогревающее оборудование), т.к. это может вызвать конденсацию на термической передающей пленке и привести к плохому качеству печати и/или замятию бумаги. • Длина одного рулона предназначенной термической передающей пленки (сменная пленка: UG-6001) составляет приблизительно 50 метров. Один рулон термической передающей пленки может выполнить приблизительно 150 копий. **Обратите внимание, что полное число копий может отличаться в зависимости от условий эксплуатации. Также обратите внимание, что длина термической передающей пленки, поставляемой с аппаратом короче, чем рулон сменной пленки, и составляет только приблизительно 10 метров.** • Храните маркировальные карандаши горизонтально, т.к. вертикальное хранение может остановить выход чернил.
Сетевой шнур	• Поставляемый сетевой шнур предназначен только для данного устройства. Не используйте его с другими устройствами. • Перед перемещением аппарата отсоедините сетевой шнур от гнезда электрического питания и от сетевого разъема принтера и сверните его для транспортировки, т.к. если на сетевой шнур наступят, или он зацепятся за что-либо во время перемещения, то шнур может быть поврежден.
Замена термической передающей пленки	• Выбрасывайте использованную термическую передающую пленку в мусорный контейнер, предназначенный для сгораемого мусора. • Негатив скопированного изображения остается на термической передающей пленке. (Для защиты безопасности Вашей информации, мы рекомендуем разрезать использованную термическую передающую пленку с помощью ножниц или бумагорезательной машины перед тем, как выбросить ее.)
Кабель USB	• Используйте экранированный кабель USB, который сертифицирован Форумом по внедрению USB (USB-IF) и имеет логотип. • Если Вы подсоедините электронную доску через концентратор USB, функционирование не гарантируется. • Не подсоединяйте две или более электронные доски Panasonic к компьютеру. Это может привести к тому, что функционирование компьютера станет неустойчивым.

Названия и назначения частей

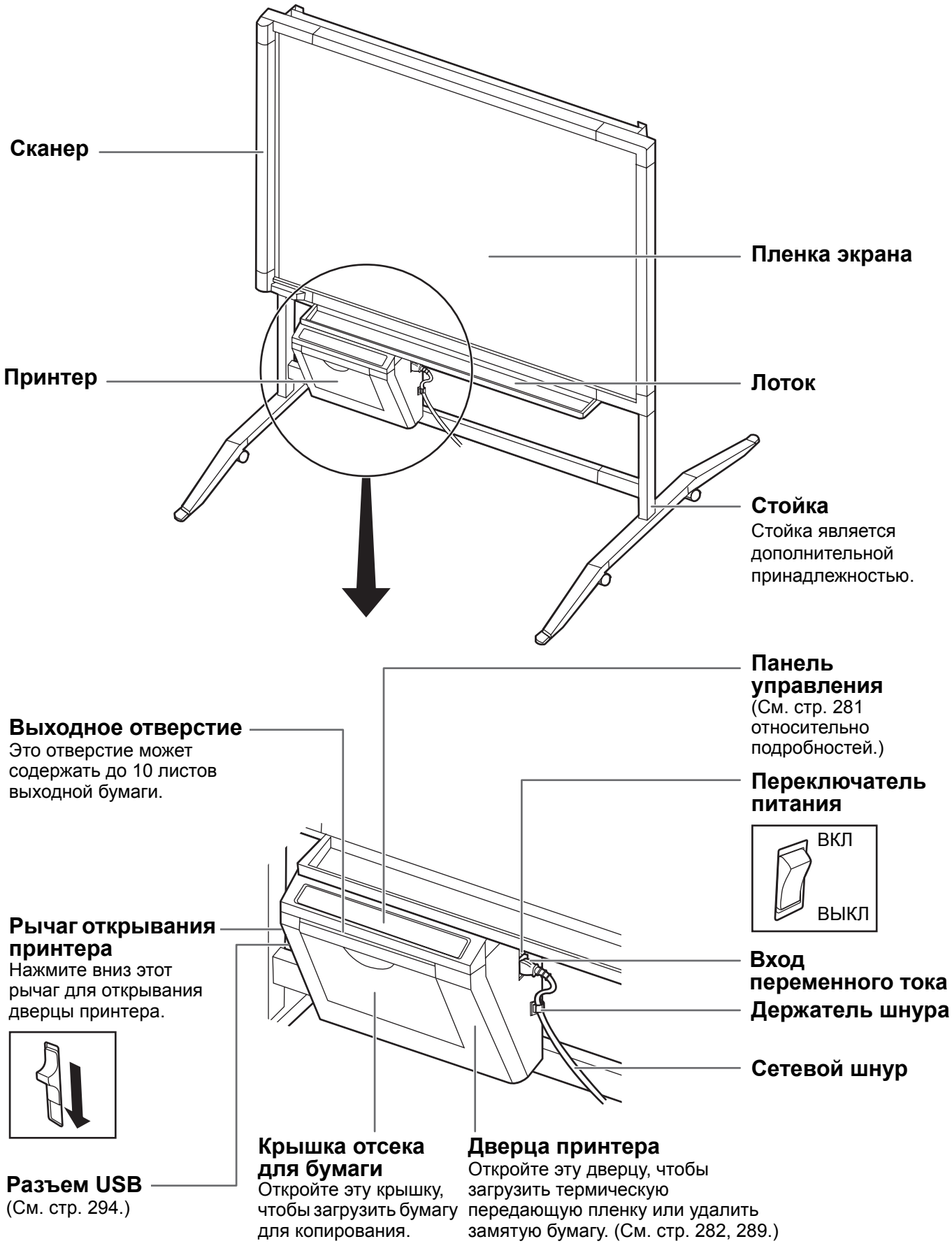

■Панель управления

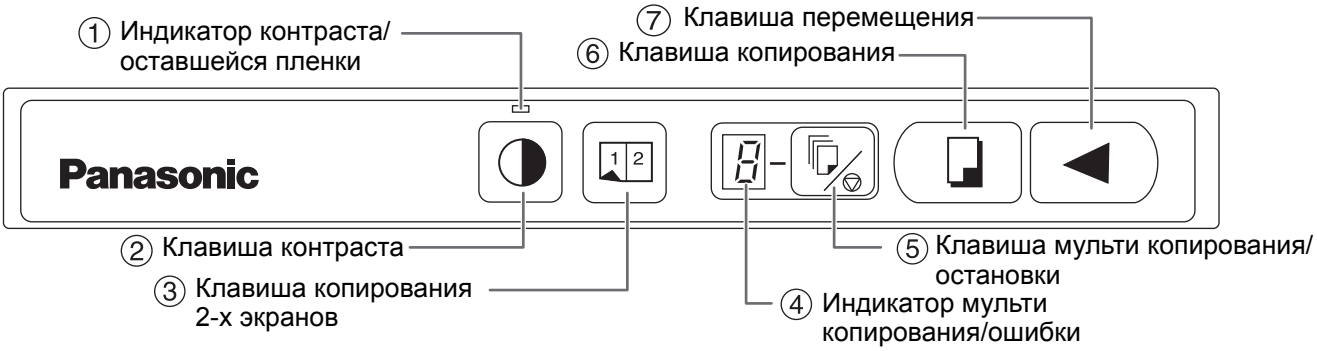

Панель	Название	Описание
	① **Индикатор контраста/ оставшейся пленки**	Этот ламповый индикатор указывает пользователю, когда приближается (ориентировочно) время сменить термическую передающую пленку, и контраст, используемый при копировании. Индикатор не горит: Нормальный контраст печати Индикатор горит: Темнее, чем нормальный контраст печати Индикатор мигает*: Почти подошло время сменить термическую передающую пленку **(Обратите внимание, что только около 15 листов может быть откопировано, когда этот индикатор начинает мигать.)** Сменная пленка (UG-6001) отдельно доступна у дилера, где Вы покупали Ваш аппарат. *** Мигающий индикатор погаснет после выключения питания и открывания или закрывания принтера. (Когда произведется копирование, индикатор снова начнет мигать.)**
	② **Клавиша контраста**	Каждый раз, когда нажимается эта клавиша, аппарат переключается между режимами нормального и темного контраста (нормальный/темный).
	③ **Клавиша копирования 2-х экранов**	Эта клавиша вызывает копирование переднего и заднего экранов на один лист бумаги.
	④ **Индикатор мульти копирования/ ошибки**	Этот индикатор высвечивает число копий, подлежащих копированию. Дисплей изменяется каждый раз, когда нажимается кнопка мульти копирования/остановки. Пример: 1 → 2 → ··· → 9 → 1 → ··· Когда случается ошибка, мигающий символ появится на этом дисплее, чтобы указать статус ошибки. (См. стр. 305.)
	⑤ **Клавиша мульти копирования/ остановки**	При приготовлении многочисленных копий, нажимайте эту клавишу до тех пор, пока на индикаторе мульти копирования/ошибки не высветится нужное число копий. Эта клавиша может быть также нажата во время приготовления многочисленных копий для остановки процесса копирования. Индикация дисплея изменяется во время приготовления многочисленных копий, как показано ниже. После достижения значения 0, дисплей переустановится на 1. Пример: 5 → 4 → 3 → 2 → 1 → 0 → 1 (убывающий дисплей при копировании)
	⑥ **Клавиша копирования**	Эта клавиша вызывает копирование экрана.
	⑦ **Клавиша перемещения**	Эта клавиша перемещает экран справа налево.

Установка термической передающей пленки

Установите термическую передающую пленку в принтер.

1

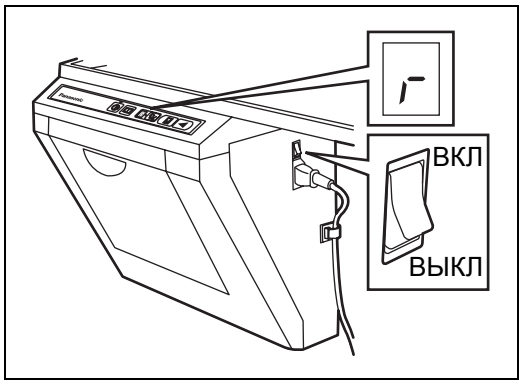

Установите переключатель питания в положение включено (**I**).

- **Символ “ ” будет мигать на индикаторе мульти копирования/ошибки, когда бумага для копирования закончится.**
- **Экран переместиться в исходное положение и остановится.**

2

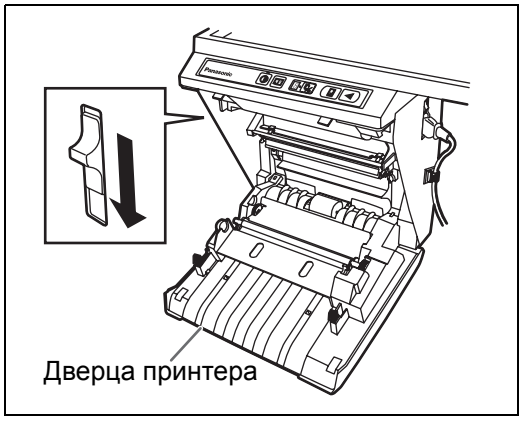

Нажмите вниз рычаг открывания принтера и откройте дверцу принтера.

3

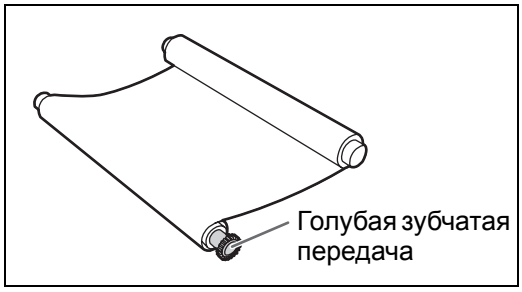

Установите термическую передающую пленку.

1) Вставьте термическую передающую пленку справа, с голубой зубчатой передачей спереди.

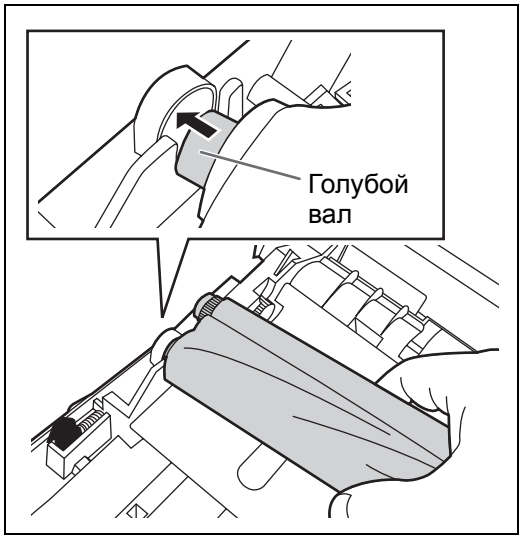

2) Вставьте голубой вал в переднее левое отверстие.

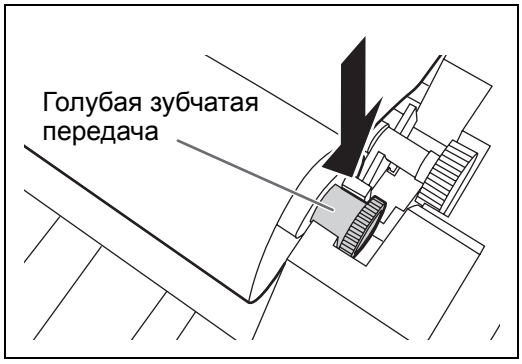

3) Поместите голубую зубчатую передачу в переднюю правую канавку.

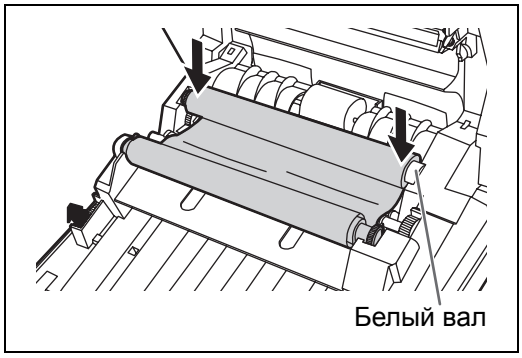

4) Поместите белый вал в обе задние канавки.

4

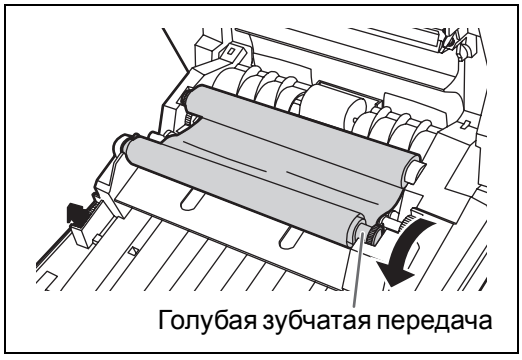

Натяните пленку, затем закройте дверцу принтера.

1) Чтобы устранить провисание пленки, вращайте голубую зубчатую передачу в направлении стрелки.

- **Если провисание остается, снова повторите действия пунктов с 3-2) по 4-1).**

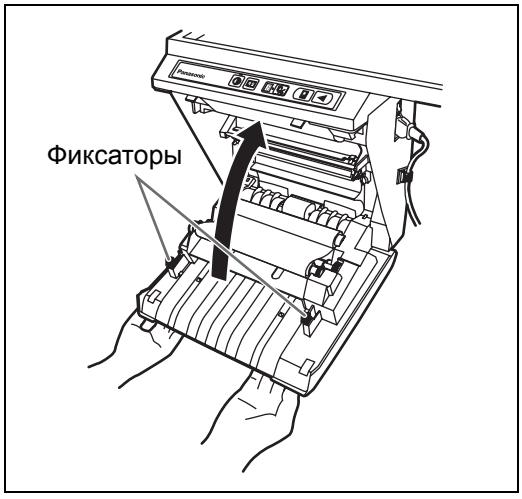

2) Надежно закройте дверцу принтера, используя обе руки до тех пор, пока не послышится щелчок.

- **Символ “ ”, мигающий на индикаторе мульти копирования/ошибки, погаснет.**

Примечания

- **Если символ “ ” все еще мигает после того, как дверца принтера была закрыта, убедитесь в том, что термическая передающая пленка была установлена правильно или натянута.**
- **Для правильного копирования дверца принтера должна быть закрыта. Убедитесь, что оба фиксатора зафиксированы.**

Загрузка бумаги для копирования

Возможно загрузить до 40 листов бумаги для копирования размера A4 (Letter*) (предполагая, что плотность бумаги 80 г/м^2).
Обратите внимание, что только бумага размера A4 (Letter*) может быть использована.
Когда аппарат используется в первый раз или когда мигает символ “ P ” на индикаторе мульти копирования/ошибки, указывая, что в аппарате нет бумаги, загрузите бумагу для копирования как описано ниже.

* Размер Letter предназначен для моделей США и Канады.

Примечания относительно загрузки бумаги для копирования

Следуйте руководству ниже для обеспечения плавной и аккуратной печати с помощью аппарата.

- Используйте только бумагу размера A4 (Letter), имеющую плотность от 60 до 90 г/м^2 в качестве бумаги для копирования для этого аппарата.
- Не загружайте одновременно бумагу различного типа и толщины, т.к. это может привести к замятию бумаги.
- Перед добавлением бумаги для копирования обязательно удалите всю бумагу для копирования, остающуюся внутри крышки отсека для бумаги. (Обратите внимание, что бумага для копирования будет оказывать сопротивление при удалении, но она может быть вытянута без всяких проблем.)
  После удаления бумаги для копирования, сложите удаленную бумагу вместе с новой бумагой, перелистайте ее тщательно, соберите ее и загрузите.

НЕ ИСПОЛЬЗУЙТЕ СЛЕДУЮЩИЕ ТИПЫ БУМАГИ

- Очень гладкую или глянцевую бумагу
- Бумагу с покрытием
- Термобумагу
- Бумагу, отпечатанную на одной стороне
- Морщинистую бумагу, сложенную бумагу, и т.д.

1

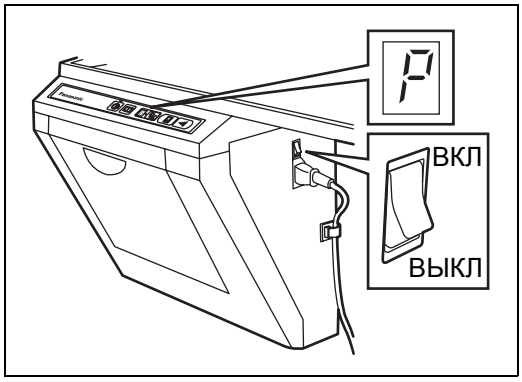

Установите переключатель питания в положение включено (**I**).

- **Символ “ P ” будет мигать на индикаторе мульти копирования/ошибки, когда закончится бумага для копирования.**
- **Экран переместиться в исходное положение и остановится.**

2

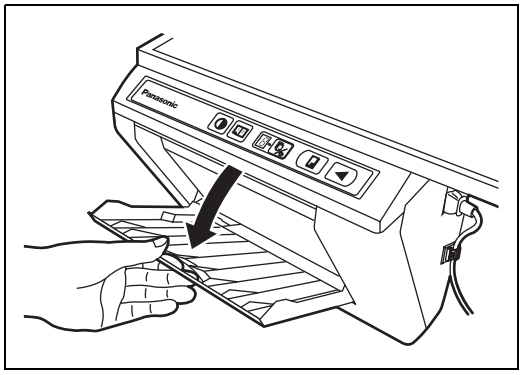

Потяните крышку отсека для бумаги, как показано на рисунке слева.

3

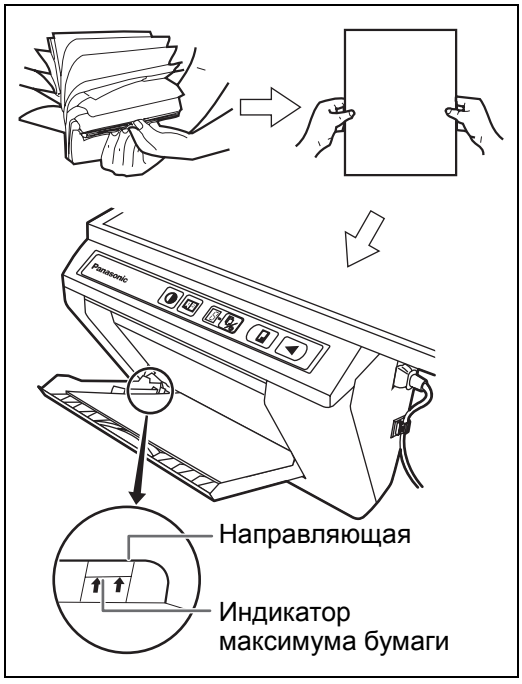

Для предотвращения замятия бумаги, такого как при подаче одновременно нескольких листов, перелистайте ее тщательно один раз, соберите ее, сориентируете ее с направляющими внутри и загрузите до упора.

Примечания

- **Используйте только бумагу размера A4 (Letter*), имеющую плотность от 60 до 90 г/м^2, в качестве бумаги для копирования для этого аппарата.**

  * Размер Letter предназначен для моделей США и Канады.

- **Не загружайте в аппарат больше бумаги для копирования, чем показывает индикатор максимума бумаги на направляющей (см. рисунок слева), т.к. это может привести к замятию бумаги. (Обратите внимание, что аппарат может вместить приблизительно 40 листов бумаги, имеющей плотность бумаги 80 г/м^2.)**

4

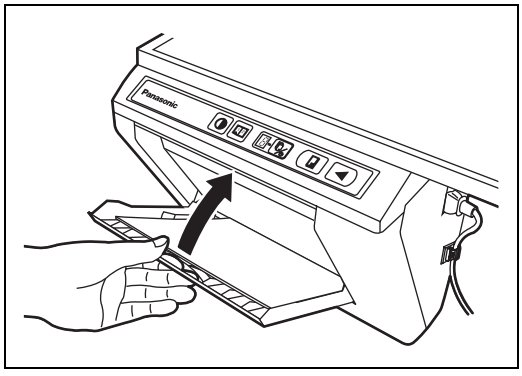

Закройте крышку отсека для бумаги, пока не послышится щелчок.

Примечания

- **Закройте крышку отсека для бумаги, иначе аппарат не будет работать правильно.**
- **Для правильного копирования дверца принтера должна быть закрыта. Убедитесь, что оба фиксатора зафиксированы.**

Копирование

Эта секция описывает, как копировать текст и иллюстрации, нарисованные на экране.

1

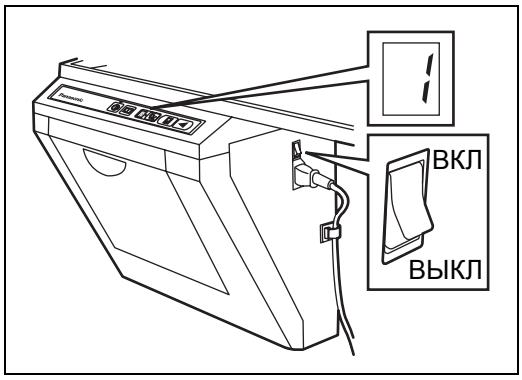

Установите переключатель питания в положение включено (**I**).

- **Символ “ / ” будет гореть на индикаторе мульти копирования/ошибки для указания того, что аппарат готов копировать.**
- **Экран переместиться в исходное положение и остановится.**

2

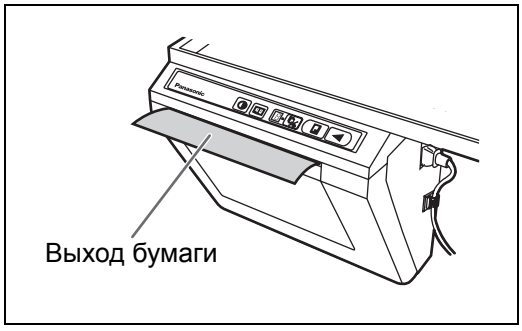

Нажмите клавишу копирования .

- **Текст и иллюстрации на экране будут скопированы, и копии появятся из выходного отверстия.**
- **Выходное отверстие может вместить до 10 листов бумаги для копирования. (Обратите внимание, что превышение вместимости выходного отверстия может привести к замятию бумаги.)**
- **Относительно подробностей о мульти копировании, копировании 2-х экранов и т.д. см. стр. 287.**

Примечания

- **Не используйте бумагу, которая была откопирована на одной стороне с помощью этого принтера, в качестве бумаги для копирования в этом аппарате или в любом другом копировальном аппарате или принтере, т.к. это может привести к загрязнению роликов, ухудшению качества печати, замятию бумаги, и полосам и грязным пятнам на выходной бумаге.**
- **Не пишите на вышедшей из этого аппарата бумаге, положив ее напечатанной стороной вниз. Чернила на напечатанной стороне будут скопированы на поверхность, расположенную снизу выходной бумаги.**
- **Текст или изображения, выполненные в оттенках желтого, не копируются.**

■ Типы и процедуры копирования

Тип копирования	Процедура
Копирование передней стороны экрана	Нажмите клавишу [ ].
Копирование задней стороны экрана	① Нажмите клавишу [◄] для перемещения экрана, подлежащего копированию, вперед. ② Нажмите клавишу [ ].
Многократное копирование (до 9 листов)	① Выберите число копий (от 1 до 9) путем нажимания клавиши [ ] необходимое число раз. ② Нажмите клавишу [ ]. • Нажмите клавишу [ ] для остановки копирования в середине операции.
Копирование 2-х экранов • Копирование передней и задней стороны экрана на один лист бумаги	Нажмите клавишу [ ]. **Копия 2-х экранов** 1 2 **Передний** **Задний**
Копирование диаграммной бумаги	Диаграммная бумага может быть прикреплена к экрану, как показано на рисунке, и скопирована. (Обязательно снимите диаграмму с экрана вскоре после завершения копирования.) Прикрепите обе стороны лентой • Изгибы, зазоры или извилины на диаграмме, возникшие при присоединении к экрану, будут показаны на копиях как темные тени. • Прикрепите к экрану с помощью чертежной ленты, изготовленной компанией 3M®, или другой подобной лентой со средней клейкостью.

3M® является зарегистрированным товарным знаком корпорации 3M Corporation.

Замена термической передающей пленки

Аппарат способен откопировать дополнительно около 15 листов, когда начинает мигать индикатор контраста/оставшейся пленки. Аппарат израсходовал термическую передающую пленку и не может больше копировать, когда мигает символ “ ” на индикаторе мульти копирования/ошибки. Отдельно доступная сменная пленка (UG-6001) может быть куплена у дилера, где Вы покупали этот аппарат. Термическая передающая пленка заменяется следующим образом.

Примечания относительно замены термической передающей пленки

- Используйте только продукт (UG-6001), разработанный компанией Panasonic, в качестве сменной пленки. (Обратите внимание, что использование другого типа сменной пленки может привести к ухудшению качества печати или повредить аппарат.)
- Термическая передающая пленка является продуктом одноразового использования. Выбрасывайте использованную термическую передающую пленку как “сгораемый” или “не рециркулируемый” мусор.
- Негатив скопированного изображения остается на термической передающей пленке. Для защиты безопасности Вашей информации, мы рекомендуем разрезать использованную термическую передающую пленку с помощью ножниц или бумагорезательной машины перед тем, как выбросить ее.

1

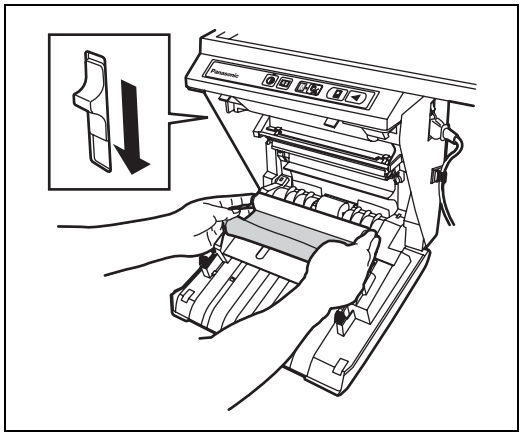

Нажмите вниз рычаг открывания принтера, чтобы открыть дверцу принтера, и удалите использованную пленку.

2

Обращайтесь к действиям пунктов с 3 по 4 в секции “Установка термической передающей пленки” на стр. **282–283**.

Примечания

- **Если символ “ ” все еще мигает после того, как дверца принтера была закрыта, убедитесь в том, что термическая передающая пленка была установлена правильно или натянута.**
- **Для правильного копирования дверца принтера должна быть закрыта. Убедитесь, что оба фиксатора зафиксированы.**

Замятие бумаги

Удалите замятую бумагу с помощью следующей процедуры, когда бумага не подается из выходного отверстия или когда мигает символ “ ⌊ ” на индикаторе мульти копирования/ошибки.

1

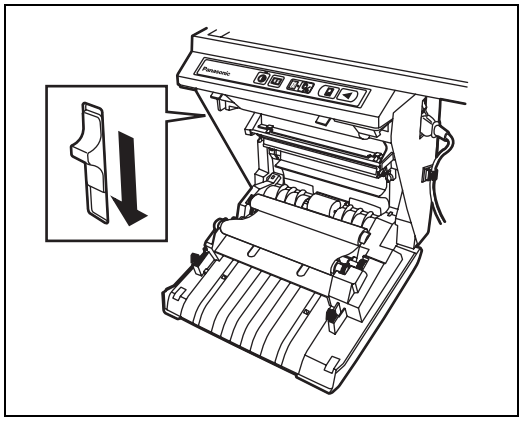

Нажмите вниз рычаг открывания принтера для открывания дверцы принтера.

2

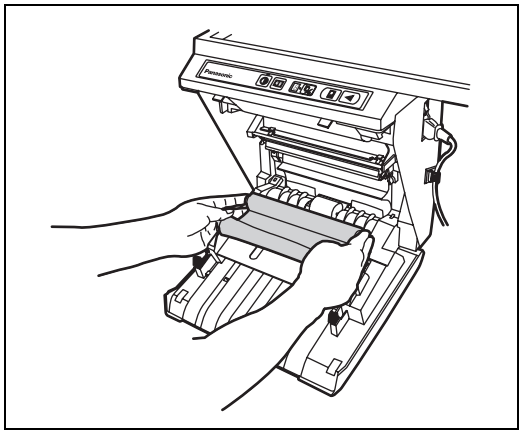

Удалите термическую передающую пленку с помощью обеих рук.

3

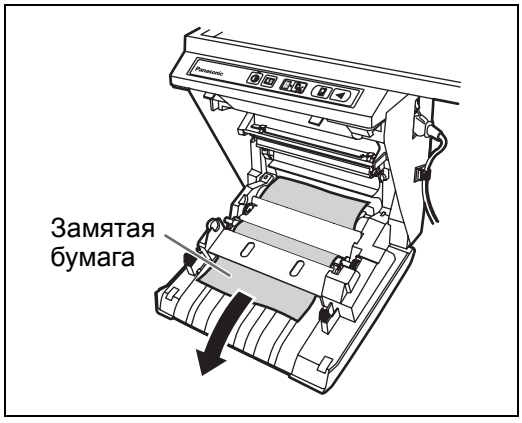

Удалите замятую бумагу.

4

Установите термическую передающую пленку.

- **Обращайтесь к действиям пунктов с 3 по 4 в секции “Установка термической передающей пленки” на стр. 282–283.**
- **Символ “ ”, мигающий на индикаторе мульти копирования/ошибки, погаснет.**

Примечания

- **Если символ “ ” все еще мигает после того, как дверца принтера была закрыта, убедитесь в том, что термическая передающая пленка была установлена правильно или натянута.**
- **Для правильного копирования дверца принтера должна быть закрыта. Убедитесь, что оба фиксатора зафиксированы.**

Если мигающий символ “ ” не погаснет после того, как предшествующая процедура была выполнена:
Это может указывать на то, что подача бумаги функционирует неправильно.
Перегрузите бумагу для копирования, следуя действиям приведенных ниже пунктов.

1

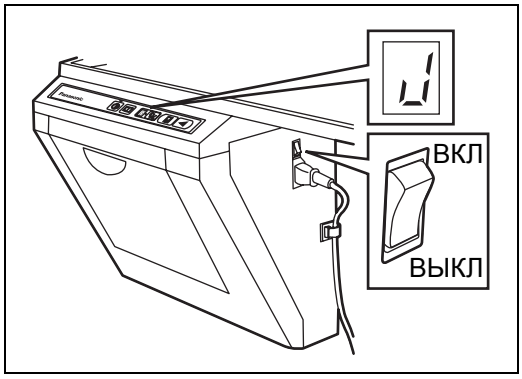

Выключите питание.

2

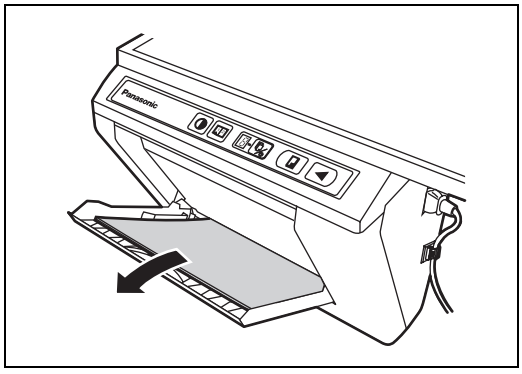

Откройте крышку отсека для бумаги и удалите всю бумагу для копирования, остающуюся внутри крышки отсека для бумаги аппарата.

Примечание

- **Бумага для копирования будет оказывать небольшое сопротивление при удалении, но она может быть вытянута без всяких проблем.**

3

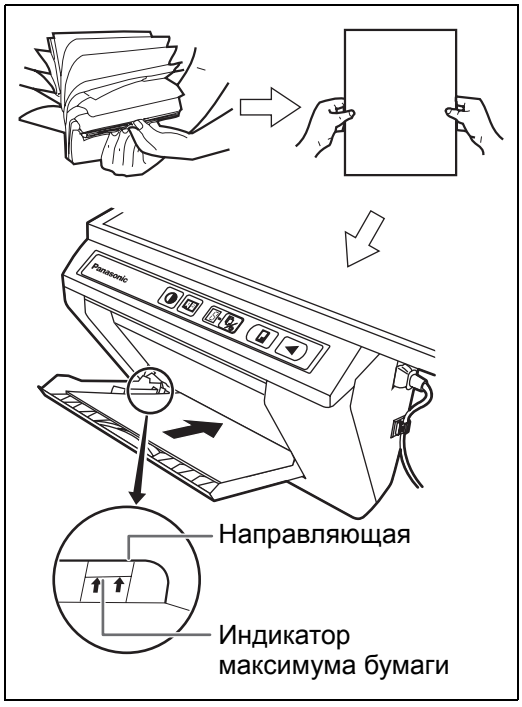

Для предотвращения замятия бумаги, такого как при подаче нескольких листов, перелистайте ее тщательно один раз, соберите ее, сориентируете ее с направляющими внутри и загрузите до упора.

Примечание

- **Не загружайте в аппарат больше бумаги для копирования, чем показывает индикатор максимума бумаги на направляющей (см. рисунок слева), т.к. это может привести к замятию бумаги. (Обратите внимание, что аппарат может вместить приблизительно 40 листов бумаги, имеющей плотность бумаги 80 г/м^2.)**

4

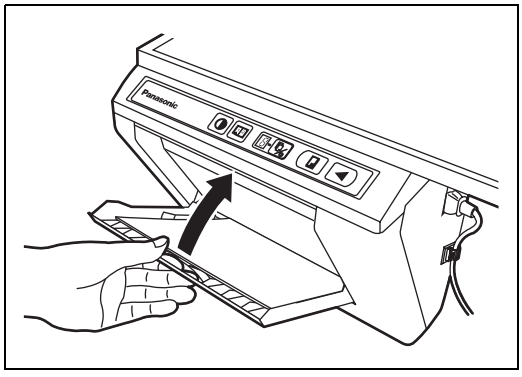

Закройте крышку отсека для бумаги, пока не послышится щелчок.

Примечания

- **Закройте крышку отсека для бумаги, иначе аппарат не будет работать правильно.**
- **Для правильного копирования дверца принтера должна быть закрыта. Убедитесь, что оба фиксатора зафиксированы.**

5

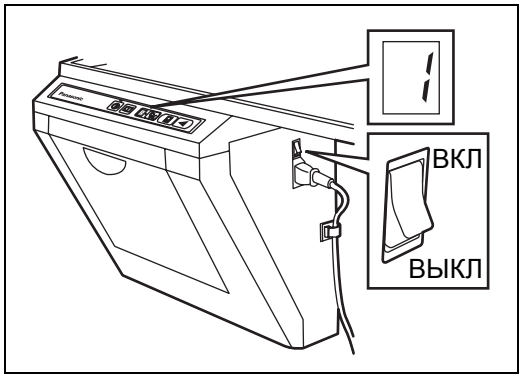

Включите питание.

- **Символ “ 1 ” будет гореть на индикаторе мульти копирования/ошибки для указания того, что аппарат готов копировать.**
- **Экран переместиться в исходное положение и остановится.**

Регулировка высоты экрана

Экран может быть подрегулирован на 3 уровня, за исключением самого нижнего уровня. Самый нижний уровень рамки приставки доски предназначен для установки экрана, так что принтер не может быть прикреплен на этом уровне. Подрегулируйте уровень блока экрана следующим образом.
Пожалуйста, заблокируйте ролики, когда Вы регулируете высоту экрана. (Обращайтесь к стр. **277**.)

1

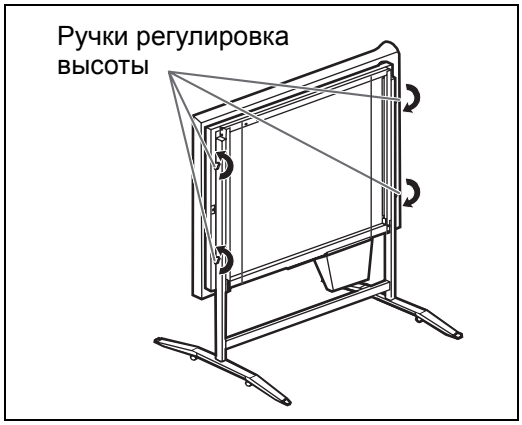

Ослабьте ручки регулировки высоты.

2

Подвесьте упорную рамку на усиливающую планку.

Наступив на упорную рамку поднимите приставку доски (нижнюю).

Плавно передвиньте вдоль скользящего паза. ① ②

Не держитесь за лоток.

После установки два человека должны подрегулировать высоту экрана.

3

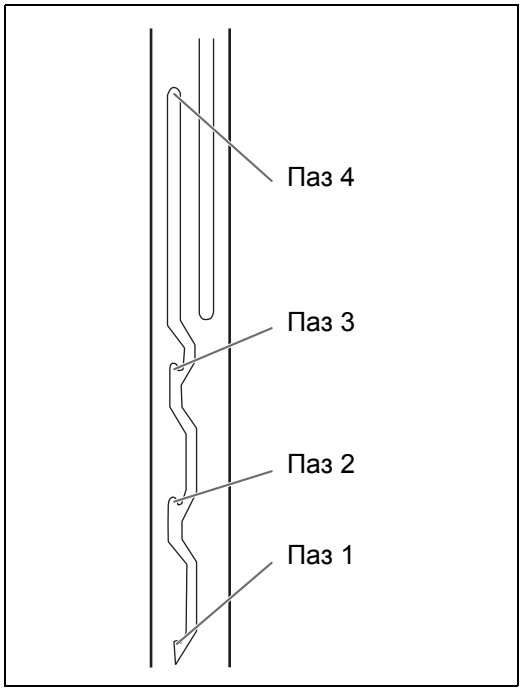

Подвесьте экран в нужном пазе скользящей пластины.

Паз	Регулировка	Высота экрана
Паз 1	Доступна	2000 мм
Паз 2	Доступна	1875 мм
Паз 3	Доступна	1750 мм
Паз 4	Не может быть использована	–

Не используйте паз 4.
Паз 4 не может использоваться для регулировки высоты экрана.

Убедитесь в том, что обе стороны экрана надежно подвешены в пазах на одинаковой высоте.

4

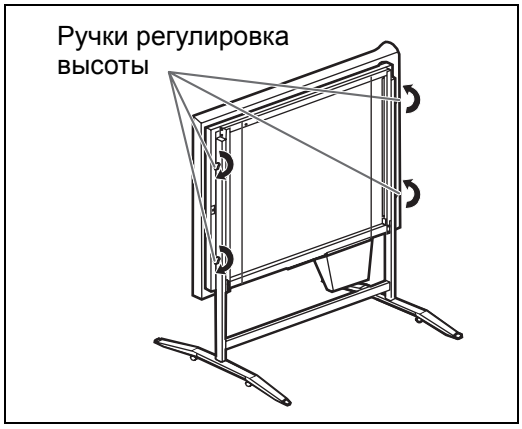

Закрепите ручки регулировки высоты.

Обязательно надежно закрепите ручки регулировки высоты после регулировки высоты экрана.

5

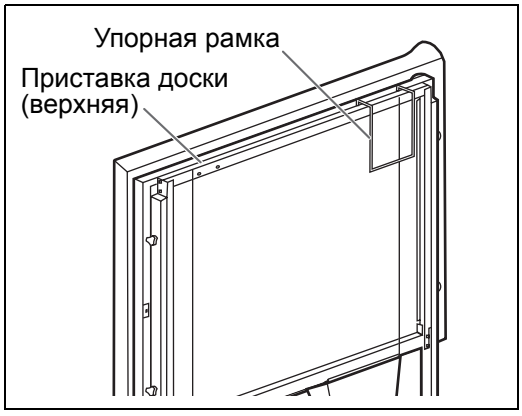

Храните упорную рамку, подвесив ее на приставку доски (верхнюю).

Интерфейс компьютера

Драйверы и программное обеспечение устанавливаются на компьютере для использования приложений Board Image Capture, Quick Image Navigator, Panasonic-DMS, драйвера принтера и драйвера TWAIN.

■ Требования к системе

Компьютер	IBM® PC/AT® или совместимый компьютер с накопителем для CD-ROM
Процессор	Процессор Pentium® II или более мощный
Интерфейс	USB 2.0 или USB 1.1*1
Операционная система	Windows® 98*2 / Windows Me*3 / Windows 2000*4 / Windows XP*5 / Windows Vista®*6 (64-разрядные версии не поддерживаются.)
Память	128 Мбайт (MB) или больше (Windows 98 / Windows Me) 256 Мбайт (MB) или больше (Windows 2000 / Windows XP / Windows Vista)
Жесткий диск	Не менее 200 Мбайт (MB) свободного дискового пространства (кроме места для хранения файла данных)

*1 Эта электронная доска не функционирует с интерфейсом High-Speed USB 2.0. При использовании с компьютером, оснащенным интерфейсом USB 2.0, электронная доска функционирует с интерфейсом Full-Speed USB 2.0.
*2 Операционная система Microsoft® Windows® 98 (далее Windows 98)
*3 Операционная система Microsoft® Windows® Millennium Edition (далее Windows Me)
*4 Операционная система Microsoft® Windows® 2000 (далее Windows 2000)
*5 Операционная система Microsoft® Windows® XP (далее Windows XP)
*6 Операционная система Microsoft® Windows Vista® (далее Windows Vista)

- Требования к системе, приведенные выше, не соответствуют рекомендованным спецификациям для всех операционных систем и всего поставляемого программного обеспечения.

■ Содержание CD-ROM

Поставляемый CD-ROM содержит следующее.
- Драйвер USB
- Драйвер принтера
- Драйвер TWAIN
- Программное обеспечение Board Image Capture
  Позволяет сканировать рукописный текст и схемы на доске Panaboard и сохранять сканированное изображение как файл PDF.
- Инструкция по эксплуатации электронной доски

Примечания

- В окне “меню” содержатся ссылки “Quick Image Navigator software”, “Panasonic-DMS” и “Adobe® Reader®”.

Примечания относительно подсоединения электронной доски к компьютеру

- Сначала установите на Ваш компьютер драйверы USB, принтера и TWAIN, затем подсоедините электронную доску к компьютеру (обращайтесь к разделу **“Установка драйверов/программного обеспечения Board Image Capture” на стр. 294**).
- Используйте экранированный кабель USB, который сертифицирован Форумом по внедрению USB (USB-IF) и имеет логотип.
- Не подсоединяйте две или более электронные доски Panasonic к компьютеру. Это может привести к тому, что функционирование компьютера станет неустойчивым.
- Если Вы подсоедините электронную доску через концентратор USB, функционирование не гарантируется.

■ Установка драйверов/ программного обеспечения Board Image Capture

Чтобы установить на компьютер драйверы USB, принтера, TWAIN и приложение Board Image Capture, выполните следующие действия.

Примечания

- Не подсоединяйте пока кабель USB к электронной доске.

1 Включите электропитание компьютера и запустите Windows*1.

- Для Windows 2000, Windows XP и Windows Vista войдите в систему в качестве администратора.

*1 Операционная система Microsoft® Windows® (далее Windows)

2 Вставьте CD-ROM в привод CD-ROM. Автоматически появляется окно установки.

- В зависимости от операционной системы и используемых вами настроек окно установки может не появляться автоматически.
  В этом случае запустите с помощью Проводника файл “Menu.exe” на диске CD-ROM.
- Если в операционной системе Windows Vista открывается диалоговое окно автозапуска, щелкните “выполнить Menu.exe”.

3 При появлении окна “**Welcome**” щелкните **[Next]**.

4 Щелкните на **[Install Panaboard Software]**.

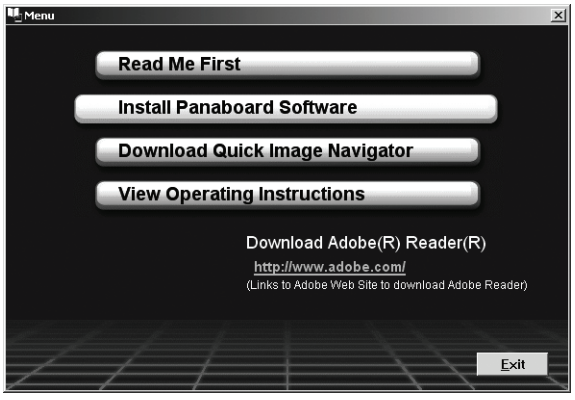

- Если в Windows Vista отображается окно “**Контроль учетных записей пользователей**”, выберите **[продолжить]** для продолжения установки.
- Для чтения инструкции по эксплуатации на прилагаемом диске CD-ROM на вашем компьютере должно быть установлено приложение Adobe Reader или Acrobat® Reader. Оно может быть загружено с Web-сайта компании Adobe, если имеется доступ к сети Интернет.

5 Внимательно прочитайте “End-User License Agreement” (лицензионное соглашение о программном обеспечении) и щелкните **[Yes]**.

6 После появления следующего окна убедитесь, что электронная доска не подсоединена к вашему компьютеру, и щелкните на **[OK]**.

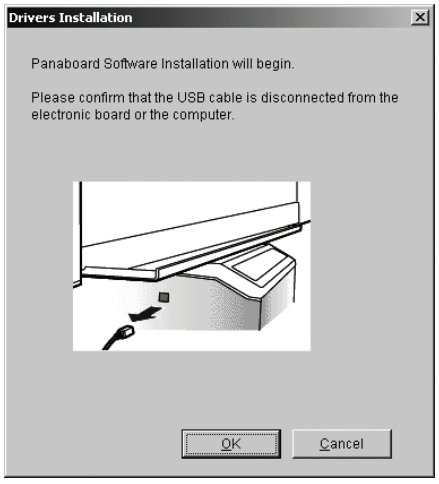

- Если в операционной системе Windows Vista отображается сообщение “Не удалось проверить издателя этих драйверов”, для продолжения установки выберите “Все равно установить этот драйвер”.
- Для Windows 98 и Windows Me может потребоваться дискета или диск CD-ROM для установки операционной системы.
- Если сообщение на экране предлагает перезапустить Windows, перезапустите Windows.

7 При появлении следующего окна включите питание электронной доски и подсоедините кабелем USB электронную доску к вашему компьютеру.

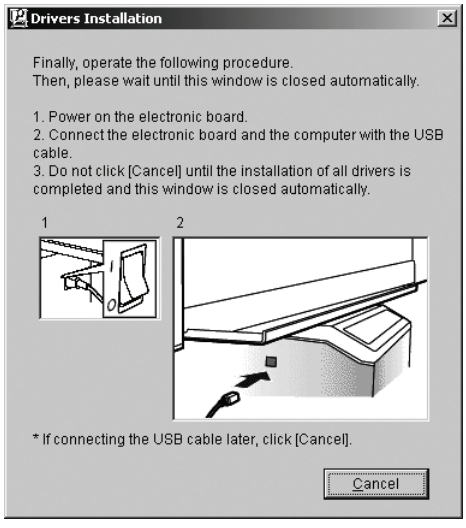

8 Следуйте экранным инструкциям в окнах мастера установки.

- Если высвечивается окно программы-мастера, чтобы выбрать файл (##.inf) для драйвера принтера в Windows XP, выберите “windows\inf\oem##.inf”.
- Если отображается окно программы-мастера для подсоединения к Windows Update в Windows XP SP2, выберите **[Нет]**.

- Если в операционной системе Windows 2000/Windows XP отображается окно предупреждения, выберите **[Да]** или **[Все равно продолжить]**, чтобы продолжить установку. В операционной системе Windows Vista не отображается окно предупреждения, и установка продолжается.
- Окна новых программ-мастеров оборудования могут высвечиваться несколько раз, в зависимости от операционной системы.
- Для Windows 98 и Windows Me может потребоваться дискета или диск CD-ROM для установки операционной системы.

9 Когда установка будет завершена, щелкните **[OK]**.

Примечания

- Если доска Panaboard подключена к сети питания и подсоединена к компьютеру с помощью кабеля USB, то по завершении установки при нажатии кнопки **[Exit]** программное обеспечение Board Image Capture запускается автоматически в операционной системе Windows 2000, Windows XP или Windows Vista. Подробнее см. в разделе **“Сканирование с помощью приложения Board Image Capture” на стр 297**.

■ Установка приложений Quick Image Navigator/Panasonic-DMS

После подтверждения операционной системы установите программное обеспечение.
Для операционной системы Windows 2000/Windows XP/Windows Vista: Quick Image Navigator
Для операционной системы Windows 98/Windows Me: Panasonic-DMS
Если приложение Panasonic-DMS уже установлено, его не нужно удалять.

1 Включите питание компьютера и запустите Windows.

- Для Windows 2000, Windows XP и Windows Vista войдите в систему в качестве администратора.

2 Вставьте CD-ROM в привод CD-ROM. Автоматически появляется окно установки.

- В зависимости от операционной системы или от установок, которые вы используете, окно установки может не появиться автоматически.
  В этом случае запустите “Menu.exe” с CD-ROM вручную с помощью Проводника.
- Если в операционной системе Windows Vista открывается диалоговое окно автозапуска, щелкните “выполнить Menu.exe”.

3 Когда появится окно **“Welcome”**, щелкните на **[Next]**.

4 Щелкните на **[Download Quick Image Navigator]**.

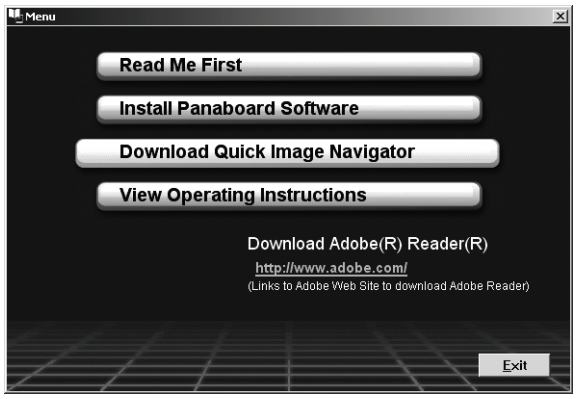

- Для загрузки программного обеспечения Quick Image Navigator и Panasonic-DMS компьютер должен иметь доступ к Интернету.

5 Загрузите необходимое программное обеспечение с соответствующего веб-узла, а затем дважды щелкните загруженную программу установки.

6 Когда появляются сообщения, следуйте экранным инструкциям.

7 Когда процедура установки завершена, перезапустите Windows.

- Сведения о приложениях Quick Image Navigator и Panasonic-DMS см. в соответствующих инструкциях по эксплуатации, которые можно загрузить с веб-узла.
- Для чтения инструкций по эксплуатации приложений Quick Image Navigator и Panasonic-DMS на компьютер необходимо установить приложение Adobe Reader или Acrobat Reader.

■ Удаление драйверов/приложения Board Image Capture/приложения Quick Image Navigator

Чтобы удалить драйвер USB, драйвер принтера, драйвер TWAIN, приложение Board Image Capture и приложение Quick Image Navigator, выполните следующие действия.

1 Включите питание компьютера и запустите Windows.

- Для Windows 2000, Windows XP и Windows Vista войдите в систему в качестве администратора.

2 В **Панель управления** дважды щелкните **Установка и удаление программ** (Windows Vista: **Удаление программы**).

3 Выберите программное обеспечение, которое следует удалить, и удалите его.

- Чтобы удалить драйвер USB и драйвер TWAIN, выберите **Panaboard UB5-7 Driver**.
  Чтобы удалить программное обеспечение Board Image Capture, выберите **Panasonic Board Image Capture**.
  Чтобы удалить программное обеспечение Quick Image Navigator, выберите **Panasonic Quick Image Navigator**.

4 Следуйте инструкциям на экране.

5 После удаления повторно запустите ваш компьютер.

■ Удаление программного обеспечения Panasonic-DMS

Если вам необходимо удалить программное обеспечение Panasonic-DMS, выполните следующие действия.

1 Включите питание компьютера и запустите Windows.

2 Щелкните кнопку **[Пуск]**, выберите **Программы– Panasonic–Panasonic Document Management System–Uninstall**.

3 Щелкните **[OK]**.

4 После удаления повторно запустите ваш компьютер.

■ Сканирование с помощью приложения Board Image Capture

Приложение Board Image Capture позволяет сканировать рукописный текст и схемы на доске Panaboard, и сохранять сканированное изображение как файл PDF.

1 Включите питание Panaboard.

2 Включите питание компьютера и запустите Windows.

3 Соедините компьютер и доску Panaboard кабелем USB.

- Автоматически запускается приложение Board Image Capture, а затем отображается “Panaboard Operation Panel” (Рабочая панель Panaboard).

Примечания

- Если панель Panaboard Operation Panel не отображается, проверьте соединение кабеля USB или состояние аппарата.

4 Щелкните кнопку (Кнопка сканирования) или кнопку (Кнопка сканирования 2-х экранов).

- По завершении сканирования открывается диалоговое окно “Сохранить сканированное изображение” (Сохранение сканированного изображения).

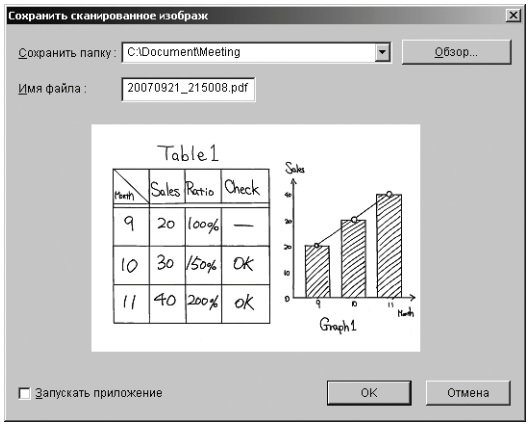

5 Укажите папку для сохранения файла, введите имя файла и нажмите кнопку **[OK]**.

- Если установлен флажок “Launch Application” (Запускать приложение), сканированное изображение отображается после сохранения файла.
  Для успешного отображения сканированного изображения на компьютере должно быть установлено приложение Adobe Reader или Acrobat Reader.

Примечания

- 5 папок, которые использовались последними, отображаются в раскрывающемся списке “Save Folder” (Сохранить папку).

6 Щелкните кнопку **[Close]** на панели Panaboard Operation Panel, чтобы закончить работу.

Примечания

- Приложение Board Image Capture не может быть запущено в тот момент, когда с помощью приложений Quick Image Navigator или Panasonic-DMS отображается Panaboard Operation Panel (Рабочая панель Panaboard). Чтобы запустить приложение Board Image Capture, нажмите кнопку **[Close]** в окне “Panaboard Operation Panel” (Рабочая панель Panaboard), а затем запустите приложение Board Image Capture.
- Чтобы приложение Board Image Capture не запускалось автоматически при подсоединении доски Panaboard, выполните следующие действия:
  1) Соедините компьютер и доску Panaboard кабелем USB.
  2) Нажмите кнопку **[Пуск]**, переместите указатель на пункт **Настройка**–**Панель управления** и дважды щелкните значок **Сканеры и камеры**.
     - В операционной системе Windows XP нажмите кнопку **[Пуск]** и переместите указатель на пункт **Панель управления**. В операционной системе Windows Vista, нажмите кнопку **[Пуск]** и переместите указатель мыши на **Панель управления**, а затем щелкните **Оборудование и звук**.
  3) Дважды щелкните **Panaboard-UB5 USB Device Driver** и установите флажок **Отключить события устройства** на вкладке **События**.

Чтобы запустить приложение Board Image Capture, нажмите кнопку **[Пуск]** и переместите указатель мыши **Программы**–**Panasonic**–**Board Image Capture**–**Board Image Capture**. В операционной системе Windows XP / Windows Vista вместо пункта **Программы** отображается пункт **Все программы**.)

■ Сканирование с помощью приложений Quick Image Navigator/Panasonic-DMS

С помощью приложений Quick Image Navigator и Panasonic-DMS можно сканировать изображения на экране на компьютер.

1 Щелкните на **[Пуск]**, выберите **Программы**–**Panasonic**–**Panasonic Document Management System**–**Quick Image Navigator** (для приложения Quick Image Navigator) или **Document Manager** (для приложения Panasonic-DMS) (для Windows XP/Windows Vista: **Все программы** вместо **Программы**.)

2 Для приложения Quick Image Navigator: В меню “**File**” (Файл) щелкните **Environment Setup...** (Настройка среды...), щелкните вкладку **TWAIN**, а затем щелкните **Select TWAIN-compliant scanning device...**.
Для приложения Panasonic-DMS: Выберите меню **File**, а затем выберите **Select Source...**.

3 Выберите **Panaboard UB5-7 USB TWAIN Driver** и щелкните **[выбрать]**.

4 Для приложения Quick Image Navigator: В меню “**File**” (Файл) щелкните **Acquire Image**–**To Import Folder...** (или **To Current Folder...**), или же щелкните значок (сканера) в панели инструментов.
Для приложения Panasonic-DMS: Щелкните меню **File**, затем выберите **Acquire Image...**, или щелкните значок (Сканер) в панели инструментов.
- Отображается панель функционирования Panaboard.

Примечания

- Если панель функционирования Panaboard не отображается, проверьте соединение кабеля USB или состояние электронной доски.

5 Щелкните кнопку (Кнопка сканирования) или кнопку (Кнопка сканирования 2-х экранов).
- Начинается сканирование, и отсканированное изображение появляется на экране ПК. Также можно начать сканирование, используя (Клавиша копирования) .

6 Щелкните на **[Close]** на панели функционирования Panaboard, чтобы завершить сканирование.
- Более подробные сведения о приложении Quick Image Navigator см. в инструкции по эксплуатации Quick Image Navigator.
- Более подобные сведения о приложении Document Manager см. инструкции по эксплуатации Panasonic-DMS.

Примечания

- Перетаскивание панели функционирования Panaboard с помощью мыши или активизация других программ может вызвать неполадки при сканировании.

■ Панель функционирования Panaboard

Используя панель функционирования Panaboard, возможно выполнять те же самые операции, что и с помощью панели управления (стр. **281**) электронной доски.

Примечания

- Когда высвечивается панель функционирования Panaboard, кнопка копирования и кнопка копирования 2-х экранов на панели управления электронной доски используются для сканирования изображений и передачи в компьютер.

Панель	Название	Описание
	Индикатор контраста/ оставшейся пленки	Этот ламповый индикатор указывает пользователю, когда приближается (ориентировочно) время сменить термическую передающую пленку, и контраст, используемый при сканировании или копировании. Индикатор не горит: Нормальный контраст печати Индикатор горит: Темнее, чем нормальный контраст печати Индикатор мигает*: Почти подошло время сменить термическую передающую пленку **(Обратите внимание, что только около 15 листов может быть откопировано, когда этот индикатор начинает мигать.)** Сменная пленка (UG-6001) отдельно доступна у дилера, где Вы покупали Ваш аппарат. * **Мигающий индикатор погаснет после выключения питания и открывания или закрывания принтера. (Когда произведется копирование, этот индикатор снова начнет мигать.)**
	Кнопка контраста	Каждый раз, когда нажимается эта кнопка, аппарат переключается между режимами нормального и темного контраста (нормальный/ темный).
	Кнопка сканирования 2-х экранов	Эта кнопка вызывает сканирование переднего и заднего экранов на одну страницу.
	Индикатор мульти копирования/ ошибки	Этот индикатор высвечивает число копий, подлежащих копированию. Дисплей изменяется каждый раз, когда нажимается кнопка мульти копирования/остановки. Пример: 1 → 2 → ··· → 9 → 1 → ··· Когда случается ошибка, мигающий символ появится на этом дисплее, чтобы указать статус ошибки. (См. стр. **305**.)
	Кнопка мульти копирования/ остановки	При приготовлении многочисленных копий, нажимайте эту кнопку до тех пор, пока на индикаторе мульти копирования/ошибки не высветится нужное число копий. Эта кнопка может быть также нажата во время приготовления многочисленных копий для остановки процесса копирования. • Дисплей изменяется, как показано ниже, каждый раз, когда выполняется копирование экрана. После достижения значения 0, дисплей переустановится на 1. Пример: 5 → 4 → 3 → 2 → 1 → 0 → 1 (Номер отсчитывается в обратном направлении.) * **Если выполняется сканирование, установка для номера копий от 1 до 9 игнорируется.**
	Кнопка сканирования	Эта кнопка вызывает сканирование экрана.

Панель	Название	Описание
	Кнопка перемещения	Эта кнопка перемещает экран справа налево.
	Кнопка копирования 2-х экранов	Эта кнопка вызывает копирование переднего и заднего экранов на один лист бумаги.
	Кнопка копирования	Эта кнопка вызывает копирование экрана.
Stand by	**Окошко состояния**	Окошко состояния высвечивает состояние драйвера TWAIN и электронной доски. **Stand by**: Электронная доска находится в режиме ожидания. Функционируют как панель функционирования Panaboard, так и панель управления электронной доски. **Rotating**: Электронная доска перематывает экран. **Copying**: Электронная доска копирует экран. **Scanning**: Электронная доска сейчас сканирует изображения на экране. **Converting**: Указывает, что данные изображения преобразуются для того, чтобы компьютер мог высветить отсканированные данные. **Busy**: Электронная доска выполняет работу. **Error**: С электронной доской произошла ошибка.
About...	**Кнопка About**	Щелкните, чтобы высветить информацию о драйвере TWAIN.
Help	**Кнопка Help**	Щелкните, чтобы отобразить Справка.
Close	**Кнопка Close**	Щелкните, чтобы закрыть панель функционирования Panaboard.

■ Печать

Чтобы напечатать документ из компьютера с помощью принтера, выберите меню Печать в приложении и выберите название принтера, которое было данное при установке.
Стандартным именем принтера является “Panaboard-UB5 USB Printer (A4/Letter)*”.

* A4 и Letter изменяется в зависимости от модели.

Примечания

- Во время печати индикатор мульти копирования/ошибки мигает.
  После печати все клавиши на панели не работают до тех пор, пока горит индикатор мульти копирования/ошибки.
- Вы не можете остановить процесс печати после того, как началась печать. Не пытайтесь остановить печать.
- Не выключайте питание электронной доски и не отсоединяйте кабель USB до завершения печати. Это может привести к тому, что функционирование компьютера станет нестабильным.
- Доступно максимум 9 копий.
- Выходное отверстие может вместить до 10 листов бумаги для копирования. (Обратите внимание, что превышение вместимости выходного отверстия может привести к замятию бумаги.)
- Клавиша контраста не эффективна для регулировки контраста печати.
- Когда непрерывно печатаются почти черные страницы, то может наблюдаться неравномерность распределения цвета, и могут появиться светлые линии. В этом случае, через некоторое время попробуйте снова.
- Когда аппарат переходит в ненормальные условия функционирования во время печати, задания печати (задания в программе управления печатью) могут быть утеряны. В таком случае повторите печать.

Ежедневный уход и обслуживание

Всегда отключайте переключатель питания и отсоединяйте штепсельную вилку питания, когда чистите снаружи и внутри аппарата.

■ Чистка экрана и аппарата

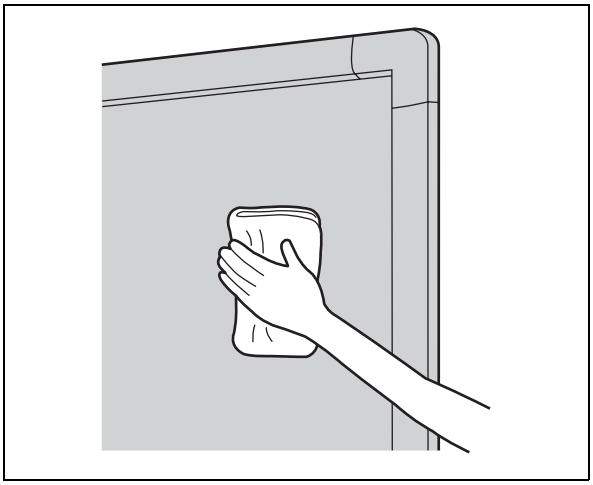

Осторожно вытрите пленку экрана и аппарат с помощью влажной ткани, которая была тщательно отжата.

Примечания

- **Используйте нейтральный кухонный очиститель, разведенный водой, для трудно стираемых пятен. (Если Вы случайно написали на доске масляным маркером, вытрите небольшим количеством этилового спирта.)**
- **Не используйте растворитель, бензин или очистители, содержащие абразивы, так как это может привести к обесцвечиванию.**
- **Не вытирайте пленку экрана сухой тканью, так как это может вызвать накопление статического заряда.**

■ Уход за стирающей щеткой

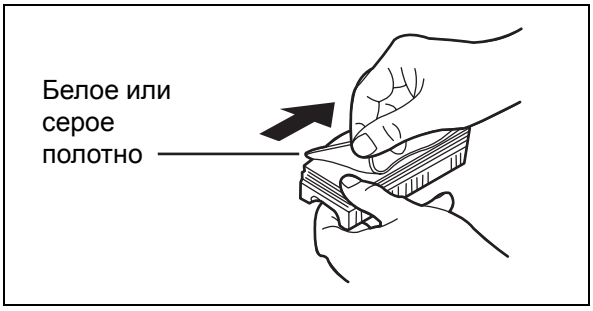

Когда стирающая поверхность стирающей щетки станет грязной, возьмите полотно под верхним полотном Вашими пальцами и удалите грязное полотно (белое или серое полотно), потянув по направлению стрелки.

Примечание

- **Обязательно удаляйте только одно полотно; белое или серое полотно стирающей щетки.**
- **Когда стирающая щетка станет тонкой, убедитесь, что углы не ударяют экран при стирании, так как это может повредить экран.**

■ Очистка головки принтера, ролика валика и ведущего ролика

Если черные полосы появятся на копии, очистите головку принтера и ролик валика.
Если замятие бумаги случается часто, почистите ведущий ролик.

1

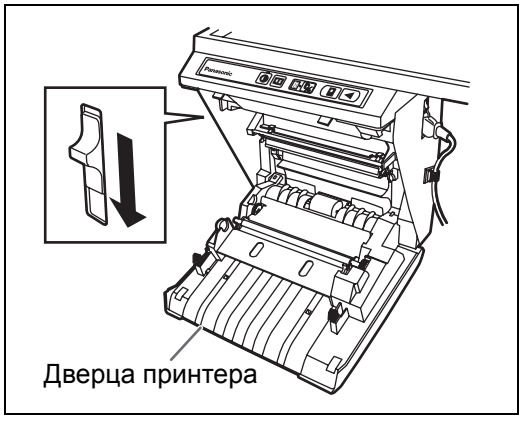

Нажмите вниз рычаг открывания принтера и откройте дверцу принтера.

2

Чистка головки принтера

Смочите кончик ватной палочки в этиловом спирте и осторожно протрите головку принтера.

Примечание

- **Никогда не трогайте головку принтера или близлежащую область Вашими руками, так как это может сделать копирование невозможным.**

3

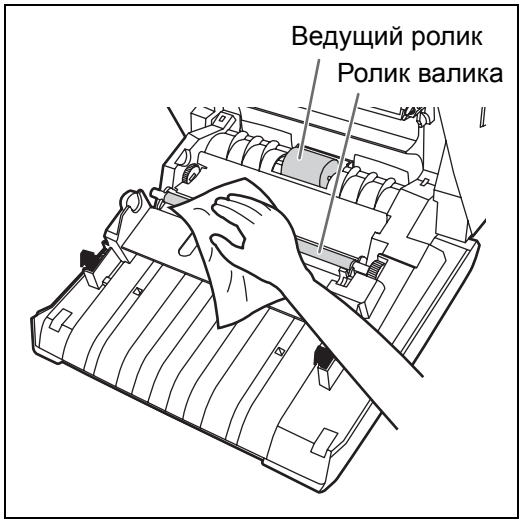

Чистка ролика валика и ведущего ролика

Удалите термическую передающую пленку обеими руками и осторожно вытрите всю грязь или пятна на ролике валика и на ведущем ролике.

- **Относительно подробностей об удалении термической передающей пленки, см. стр. 288.**
- **Смочите мягкую ткань нейтральным кухонным очистителем, разбавленным водой, тщательно отожмите ткань и протрите всю поверхность роликов, вращая их. Если это не удалит всю грязь, протрите тканью, смоченной этиловым спиртом.**

4

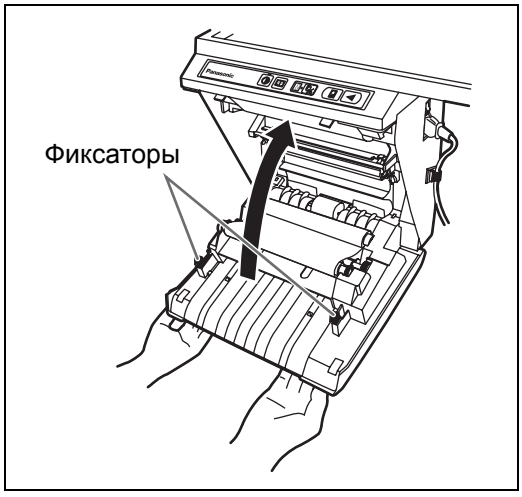

Установите термическую передающую пленку в первоначальное положение и закройте дверцу принтера.

- **Относительно подробностей о установлении термической передающей пленки, см. стр. 282-283.**
- **Надежно закройте дверцу принтера до тех пор, пока не послышится щелчок.**

Примечание

- **Если символ “ ” все еще мигает после того, как дверца принтера была закрыта, убедитесь в том, что термическая передающая пленка была установлена правильно или натянута.**
- **Для правильного копирования дверца принтера должна быть закрыта. Убедитесь, что оба фиксатора зафиксированы.**

Поиск и устранение неисправностей

Исправьте неисправность в соответствии с информацией, данной в таблице ниже. Если проблема еще сохраняется, позвоните Вашему дилеру для ремонта.

Признак	Уход и меры	См. стр.
Выключатель питания включен, но индикатор не горит.	Проверьте, что переключатель питания надежно вставлен. (Если индикатор все еще не горит, выключите питание и опять включите.)	–
Откопированная бумага для копирования не выходит.	В аппарате закончилась бумага для копирования или термическая передающая пленка. (Мигающий индикатор ошибки “ P ” или “ r ”.) ➡ Вставьте бумагу для копирования или замените термическую передающую пленку.	284 288
	Дверца принтера открыта. (Мигающий индикатор ошибки показывает “ d ”.) ➡ Надежно закройте дверцу принтера до тех пор, пока не послышится щелчок.	283
	Крышка отсека для бумаги открыта. ➡ Надежно закройте крышку отсека для бумаги до тех пор, пока не послышится щелчок.	285
	Бумага замялась в принтере. (Индикатор ошибки показывает “ J ”.) ➡ Откройте дверцу принтера и удалите замятую бумагу.	289
	Ролик валика и ведущий ролик загрязнились. ➡ Откройте дверцу принтера и очистите ролик валика и ведущий ролик.	301
Ничего не печатается на бумаге или копии слабые или расплывшиеся.	Надпись на экране слишком тонкая или светлая. ➡ Сделайте линии толще, темнее или замените маркировальный карандаш на новый.	–
	Дверца принтера слегка открыта. ➡ Надежно закройте дверцу принтера до тех пор, пока не послышится щелчок.	283
Черные полосы или бесцветные (не отпечатанные) пятна появляются на копии (бумага для копирования грязная).	Головка принтера или ролик валика загрязнились. ➡ Откройте дверцу принтера и очистите головку принтера и ролик валика.	301
	Термическая передающая пленка смята, так как она была установлена на место без удаления избыточного провисания. ➡ Перемотайте использованную часть термической передающей пленки, чтобы удалить избыточное провисание, затем установите ее заново.	282
Появляется черная или белая горизонтальная линия или страница печатается черной или пустой.	Аппарат подвержен воздействию сильного солнечного света или сильного освещения. ➡ Измените положение экрана или заблокируйте свет.	–
Экран не перемещается, когда нажимаются клавиши копирования и перемещения.	Статическое электричество было генерировано, когда протирали пленку экрана. ➡ Выключите питание и медленно передвигайте экран рукой.	–

Признак	Уход и меры	См. стр.
Горит индикатор контраста/ оставшейся пленки.	Подходит время заменить термическую передающую пленку. (Только приблизительно 15 листов могут быть скопированы.) ➡ Подготовьте новую пленку для замены (UG-6001).	288
При подсоединении кабеля USB после установки драйвера, появляется предупреждающее сообщение, запрашивающее диск драйвера Panaboard UB5-7.	Необходимый файл не найден в Windows 98. ➡ Щелкните по окошку местоположения и выберите путь “UB5-7\UsbDrv\Win98-Me” в открывающемся вниз меню.	–
Программное обеспечение, установленное ранее, удалено из меню Программы или не может использоваться после установки Panasonic-DMS.	После удаления существующего программного обеспечения Panasonic-DMS, устанавливается новая версия Panasonic-DMS. ➡ Установите еще раз новую версию Panasonic-DMS следующим образом. 1. Удалите существующую версию Panasonic-DMS. 2. Установите старую версию Panasonic-DMS. 3. Установите новую версию Panasonic-DMS в ту же папку, что и старая версия.	296–297
Меню Panasonic Document Management System остается в меню Программы, даже если программа Panasonic-DMS удаляется.	Старая версия Panasonic-DMS не удаляется, если старая версия Panasonic-DMS была установлена перед установкой новой версии. ➡ Удалите старую версию Panasonic-DMS из меню Добавить/Удалить программы в разделе Контрольная панель. (Обратитесь к разделу “Удаление драйверов/ приложения Board Image Capture/приложения Quick Image Navigator” на стр. 296 и удалите Panasonic-DMS вместо драйвера Panasonic UB5-7.)	296
Драйвер USB или драйвер принтера не работают правильно сразу же после установки программного обеспечения.	Доска Panaboard не была зарегистрирована в [Панель управления]–[Сканеры и камеры] и [Принтеры]. ➡ Запустите “UB5-7\Uninstall\UB5-7Uninst.exe” на CD-ROM, чтобы удалить драйвера с компьютера. Затем установите драйвера.	294
Компьютер не распознает электронную доску.	Проверьте находится ли электронная доска в условиях, которые допускают функционирование, или правильно ли подсоединен кабель USB.	–
	Электронная доска подсоединена через концентратор USB. ➡ Не подсоединяйте через концентратор USB.	–

■ Смысл кодов ошибки

Следующая таблица описывает значение каждого символа, который может мигать на индикаторе мульти копирования/ошибки.

Индикация	Причина	Меры	См. стр.
E (Ошибка)	Ошибка передачи данных	Надежно подсоедините кабель USB.	294
S (Экран)	Экран не будет двигаться.	Удалите всю бумагу для диаграмм, прикрепленную к экрану, и медленно подвиньте экран рукой.	–
d (Дверца)	Дверца принтера закрыта не надежно.	Надежно закройте дверцу принтера.	283
J (Замятие)	Бумага замята	Откройте дверцу принтера и удалите замятую бумагу.	289
r (Лента)	Термическая передающая пленка провисает, закончилась или не установлена.	Удалите провисание термической передающей пленки, замените ее или установите термическую передающую пленку.	282 288
P (Бумага)	Нет бумаги	Загрузите бумагу для копирования.	284
F (Ошибка сканирования)	Сканер или экран подвержен воздействию сильного солнечного света или сильного освещения.	Измените положение экрана или заблокируйте свет.	–

Если иная индикация появится, как например “ n ”, позвоните Вашему дилеру.

Технические характеристики

	Модель №	UB-5315	UB-5815
Основное	Источник питания	Обращайтесь к табличке с заводской маркой на принтере	
	Потребление энергии (рабочий)	Обращайтесь к табличке с заводской маркой на принтере	
	Внешние размеры (Высота × Ширина × Глубина, без стойки)	1334 × 1372 × 212 мм	1334 × 1735 × 212 мм
	Масса (без стойки/с приставкой доски)	25 кг	27 кг
	Окружающие рабочие условия	Температура: 10–35° C Влажность: 30–80% относительной влажности	
	Письменные принадлежности	Сухие стираемые маркировальные карандаши с войлочным пишущим узлом (черный, красный и голубой)	
Блок ввода	Размер панели (Высота × Ширина)	900 × 1262 мм	900 × 1625 мм
	Поверхности панели	2	
	Система передвижения панели	Бесконечный спиральный тип	
	Область копирования (Высота × Ширина)	850 × 1250 мм	850 × 1613 мм
	Система сканирования	Сенсора изображения	
Блок вывода	Система печати	Синтезированный термический передающий тип	
	Бумага для копирования	Стандартная или вторичная бумага	
	Размер бумаги для копирования	A4/Letter*1	
	Плотность копирования	8 точек/мм	
	Цвет копирования	Черный	
	Настройка контрастности	2 уровня: Нормальный/Темный	
	Копирование 2-х экранов со сжатием	Да	
	Время, требующееся для копирования	15 сек./лист	
	Непрерывные копии	От 1 до 9 листов	
	Индикация отсутствия бумаги	Да	

■ Дополнительно и доступно отдельно

Дополнительно	Стойка: UE-608005	
Доступно отдельно	Сменная пленка:	UG-6001 (набор из 2 рулонов [50 м])
	Маркировальные карандаши:	KX-B031 (набор из 10 черных маркировальных карандашей), KX-B032 (набор из 10 красных маркировальных карандашей), KX-B033 (набор из 10 голубых маркировальных карандашей)
	Стирающие щетки:	KX-B042 (набор из 6 стирающих щеток)
	Набор маркировальных карандашей и стирающих щеток:	KX-B035 (состоит из одного черного, одного красного и одного голубого маркировального карандаша и одной стирающей щетки)

*1 Размер Letter предназначен для моделей США и Канады.

Matsushita Electric Industrial Co., Ltd.
http://panasonic.net/

Panasonic Canada Inc.
5770 Ambler Drive, Mississauga, Ontario, L4W 2T3

Panasonic Marketing Europe GmbH
Hagenauer Strasse 43
65203 Wiesbaden, Germany
For information of Compliance with EU relevant Regulatory Directives, Contact to Authorised Representative:
Panasonic Testing Centre
Panasonic Marketing Europe GmbH
Winsbergring 15, 22525 Hamburg, Germany

CE (For EU only)

© 2003 Panasonic Communications Co., Ltd. All Rights Reserved.

PJQXB0046WA-F K0103M3127