Panasonic®

Инструкция по эксплуатации

С руководством по установке (для квалифицированного персонала по техобслуживанию)

Электронная доска

Модель № **UB-2815C**
UB-2315C

Русский

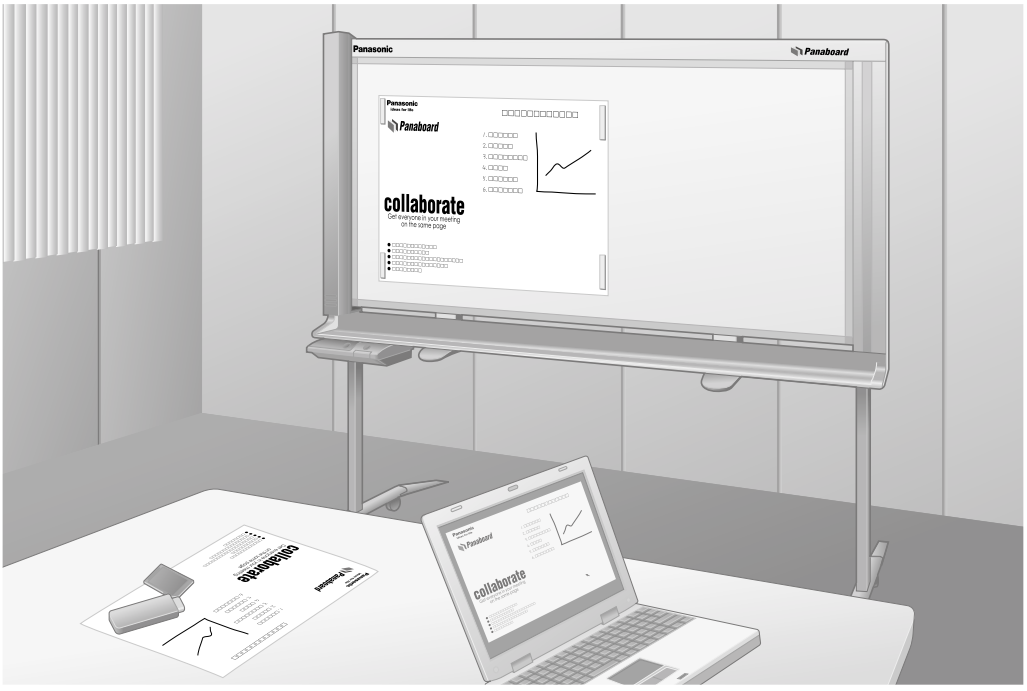

На рисунке изображен аппарат серии UB-2815C.

- Для сборки этого аппарата обращайтесь к руководству по установке на стр. 39-47.
- Перед эксплуатацией этого аппарата прочитайте, пожалуйста, эту инструкцию полностью и аккуратно сохраняйте ее для справок в будущем.
- Конструкция этого устройства предполагает установку квалифицированным техником по обслуживанию. Выполнение установки неавторизованными лицами может стать причиной неисправностей, связанных с безопасностью эксплуатации оборудования.

Только для США:

- Для определения ближайшего авторизованного дилера в вашем районе звоните по тел. 1-800-449-8989.

Спасибо за покупку Электронной Доски Panasonic.

Для оптимального функционирования и безопасности прочитайте, пожалуйста, эту инструкцию полностью.

Принадлежности

	Кол-во
• Маркировальные карандаши (черный, красный, голубой)	по 1 шт. для каждого цвета
• Стирающая щетка	1
• Сетевой шнур	1
• Магниты	2
• Программное обеспечение на CD-ROM	1
• Инструкция по эксплуатации	1
• Гарантийный талон[*1]	1

[*1] Только для моделей США.

Примечания

- UB-2815C представляет собой широкоформатную модель.
  UB-2315C представляет собой модель стандартного формата.
- Эта инструкция по эксплуатации основана на модели UB-2815C.

Что нужно записать для заметки

Здесь прикрепите чек на покупку

Для последующей справки

Дата приобретения: _____ Серийный номер: _____

Наименование и адрес дилера: _____

Тел:

Предупреждение относительно сохранения данных

Когда запоминающее устройство системы или любое из ее дополнительных запоминающих устройств подвергаются неблагоприятному воздействию ошибок управления, статического электричества, электрических помех, вибрации, пыли или когда отключается питание вследствие неисправности, ремонта или неосторожности, содержимое памяти может быть утеряно или изменено. Перед эксплуатацией системы обязательно прочитайте предостережения в Инструкции по эксплуатации и справочной информации и соблюдайте их во время эксплуатации.

Соблюдайте, пожалуйста, тщательно следующие предостережения:

- Будьте абсолютно уверенны, что все важные данные сохранены с помощью резервного копирования, или сохранены оригиналы.

Настоящим производитель заявляет, что он не несет ответственности за любые потери или изменения в любых данных, хранящихся на дискетах, жестких дисках, оптических дисках или других устройствах памяти.

Требования Федеральной комиссии связи (FCC) (Только для Соединенных Штатов Америки)

Примечания: Это оборудование проверено и признано соответствующим ограничениям для цифровых устройств класса A в соответствии с ч. 15 Правил Федеральной комиссии связи. Эти ограничения предназначены для установки разумной защиты от помех при эксплуатации оборудования в офисных помещениях. Это оборудование вырабатывает, использует и может излучать радиоволны, которые при установке и использовании не в соответствии с инструкциям данного руководства, могут вызывать помехи радиосвязи. Эксплуатация этого оборудования в жилых помещениях может вызывать помехи, и в этом случае пользователь должен устранять создаваемые помехи самостоятельно.

Предупреждение FCC: Для обеспечения длительной эксплуатации в соответствии со стандартами FCC следует пользоваться только прилагаемым сетевым шнуром. Любые несанкционированные изменения или модификация этого оборудования лишают пользователя права на эксплуатацию этого устройства.

Русский

Незаконное копирование

Копирование некоторых документов запрещено законом.

Копирование некоторых документов в вашей стране может быть незаконным.
Наказанием за это может служить денежный штраф и/или лишение свободы. Например, в вашей стране может быть незаконным копирование следующих материалов.

- Валюта
- Банковские билеты и чеки
- Банковские и государственные облигации и ценные бумаги
- Паспорта, лицензии, официальные или личные документы, идентификационные карты и тому подобное
- Материалы, защищенные авторскими правами или торговые марки без разрешения их владельца
- Почтовые марки и другие предметы, могущие быть объектом сделки

Этот список неполный и не подразумевается ответственности за его полноту или точность.
В затруднительных случаях обратитесь к юрисконсульту.

Рекомендация:
Установите аппарат в контролируемом месте, чтобы избежать незаконного копирования.

- Microsoft, Windows и Windows Vista являются либо зарегистрированными товарными знаками, либо товарными знаками компании Microsoft Corporation в Соединенных Штатах Америки и/или в других странах.
- IBM и AT являются зарегистрированными товарными знаками компании International Business Machines Corporation в Соединенных Штатах Америки и/или других странах.
- Pentium является товарным знаком или зарегистрированным товарным знаком компании Intel Corporation или ее филиалов в Соединенных Штатах и других странах.
- Adobe, Acrobat, Acrobat Reader и Reader являются либо зарегистрированными товарными знаками, либо товарными знаками компании Adobe Systems Incorporated в Соединенных Штатах и/или других странах.
- SD Logo является товарным знаком.
- Все зарегистрированные товарные знаки, упомянутые в этой инструкции, являются собственностью соответствующих компаний.

- Это программное обеспечение частично основано на разработках IndependentJPEG Group.
- Данное программное обеспечение основано на “libtiff”, имеющем следующие авторские права:
  Copyright (C) 1988–1997 Sam Leffler
  Copyright (C) 1991–1997 Silicon Graphics, Inc.

Информация, данная в этой Инструкции по эксплуатации, может быть изменена без уведомления.

Возможности

Модель UB-2815C / 2315C представляет собой электронную доску, оборудованную цветным сканером, который позволяет присоединять с помощью магнитов плакаты, графики, диаграммы и т.д. и копировать их как данные или же печатать на бумаге. Имеются следующие способы вывода сканированных документов или рукописного текста/диаграмм:

■ Сохранение на устройстве флэш-памяти USB

Позволяет сохранять сканированные документы или рукописный текст/диаграммы на устройстве флэш-памяти USB.*1

*1 С этим аппаратом совместимы не все устройства флэш-памяти USB.

■ Сохранение на карте памяти SD Memory Card

Позволяет сохранять сканированные документы или рукописный текст/диаграммы на карте памяти SD Memory Card.*2

*2 С этим аппаратом совместимы не все карты памяти SD memory card.

■ Печать на внешнем принтере

Позволяет печатать сканированные документы или рукописный текст/диаграммы на внешнем принтере, подсоединенном с помощью кабеля USB.

■ Интерфейс компьютера

Приложение Board Image Capture позволяет сканировать рукописный текст и схемы или документы, прикрепленные к Panaboard, и сохранять сканированное изображение как файл в формате PDF.

“Quick Image Navigator” представляет собой программное обеспечение, совместимое с драйвером TWAIN, позволяющее сканировать документы или рукописный текст/схемы и сохранять их непосредственно на компьютере. Приложение Quick Image Navigator также снабжено целым рядом функций, одна из которых позволяет эффективно и без особых усилий управлять сканированными изображениями и организовывать их.
Чтобы использовать приложение Quick Image Navigator, необходимо загрузить программу установки Quick Image Navigator с веб-узла и установить приложение на компьютер.
Более подробные сведения о приложении Quick Image Navigator см. в инструкции по эксплуатации Quick Image Navigator.

Примечания

- Сведения о доступных устройствах флэш-памяти USB, картах памяти SD Memory Card и принтерах можно получить на следующем Web-сайте:
  http://panasonic.co.jp/pcc/products/en/eboard/ub-2815c_info.htm

Содержание

стр.

Перед эксплуатацией

Для Вашей безопасности 6
Предостережения 10
Названия и назначение частей. 12
- Панель управления 13

Использование

Сканирование 14
- Сохранение изображений на устройстве флэш-памяти USB. 15
- Сохранение изображений на карте памяти SD Memory Card. 16
- Печать на внешнем принтере 17

Перемещение электронной доски 17
Поворот белой доски. 18
Настройка аппарата 19
- Настройка отображения времени сканирования. 19
- Установка формата файла 19
- Настройка для полноформатного сканирования (только для модели UB-2815C). 20
- Установка текущего времени 20
- Тестирование принтера. 21

Интерфейс компьютера 22
- Требования к системе 22
- Содержание CD-ROM 22
- Установка драйверов / программного обеспечения Panaboard 23
- Установка программного обеспечения Quick Image Navigator 24
- Удаление драйверов / программного обеспечения Panaboard 25
- Удаление программного обеспечения Quick Image Navigator 25
- Сканирование с помощью приложения Board Image Capture. 26
- Сканирование с помощью приложения Quick Image Navigator 27
- Панель функционирования Panaboard. 28

Помощь

Ежедневный уход и обслуживание. 29
- Очистка белой доски и аппарата 29
- Уход за стирающей щеткой. 29
- Очистка области баланса белого 30
- Очистка сканера. 30
- Замена батареи часов аппарата. 31

Устранение неисправностей 32
- Коды ошибок. 34

Технические характеристики 36
- Пункты доступные отдельно 38

Установка

Руководство по установке 39

Для Вашей безопасности

Во избежание серьезных травм и смерти внимательно прочитайте этот раздел до использования аппарата, чтобы обеспечить его правильную и безопасную эксплуатацию.

СВЕТ СВЕТОДИОДА
НЕ СМОТРИТЕ ПРЯМО НА СВЕТ ЧЕРЕЗ ОПТИЧЕСКИЕ ПРИБОРЫ.

СВЕТОДИОДНЫЙ ПРОДУКТ 1M КЛАССА

Свойства светодиода
Мощность светодиода: 300 мВт (макс.)
Длина волны: красный 630 нм (тип.)
зеленый 530 нм (тип.)
синий 460 нм (тип.)
Длительность излучения: постоянная
Стандарт: IEC 60825-1:1993 +A1:1997 +A2:2001

В инструкциях по эксплуатации используются следующие символьные обозначения.

ПРЕДУПРЕЖДЕНИЕ	Обозначает потенциальную опасность, которая может быть причиной серьезной травмы или смерти.
ВНИМАНИЕ	Предупреждает об опасности, которая может стать причиной легкой травмы или повреждения аппарата.

	Эти обозначения используются для предупреждения оператора о том, что указанную операцию нельзя выполнять.
	Эти обозначения используются для предупреждения оператора о том, что на определенную операцию нужно обратить особое внимание для обеспечения безопасной эксплуатации аппарата.

ПРЕДУПРЕЖДЕНИЕ

Подсоединение к электропитанию и заземлению

Напряжение источника питания для данного аппарата указано на табличке изготовителя. Вставьте вилку аппарата в розетку переменного тока с соответствующим напряжением.
Если используется сетевой шнур, на котором не указаны характеристики напряжения, аппарат и вилка могут задымиться или ощутимо нагреться.

При эксплуатации аппарата сетевая розетка должна располагаться поблизости, в легко доступном месте.

Для обеспечения правильной работы сетевой шнур, поставляемый с аппаратом, следует вставлять в стандартную розетку переменного тока под трехштепсельную вилку, правильно заземленную с помощью стандартной проводки.

Тот факт, что оборудование работает удовлетворительно, не означает, что гнездо электропитания заземлено, и установка абсолютно безопасна. В целях вашей безопасности при любых подозрениях на неэффективность заземления розетки электропитания, обращайтесь к квалифицированному электротехнику.

Если вилку не удается вставить в сетевую розетку переменного тока, обратитесь к квалифицированному электротехнику для замены сетевой розетки на правильно заземленную розетку.

Не нарушайте работу вилки с заземлением (например, не пользуйтесь вилками-переходниками).

Плотно вставьте вилку сетевого шнура в розетку переменного тока. Несоблюдение этого требования может привести к воспламенению или к поражению электрическим током.

Не тяните за шнур, не перегибайте и не кладите на него никакие предметы, а также не допускайте перетирания шнура и вилки. Повреждение сетевого шнура или вилки может вызвать возгорание или привести к поражению электрическим током.

Не пытайтесь ремонтировать сетевой шнур или вилку. Если сетевой шнур или вилка повреждены или изношены, обратитесь к авторизованному представителю по обслуживанию на предмет их замены.

Убедитесь, что контакты вилки не загрязнены. В условиях повышенной влажности загрязненные контакты могут вызывать значительное повышение напряжения, приводящее к выделению тепла, а если розетка длительное время находится без присмотра – к воспламенению.

Ни в коем случае не касайтесь вилки мокрыми руками. Существует опасность поражения электрическим током.

Немедленно прекратите эксплуатацию аппарата, если он начинает дымиться, чрезмерно нагревается, а также при появлении постороннего запаха или шумов. Эти условия могут привести к пожару или поражению электрическим током. Немедленно выключите аппарат и отсоедините сетевой шнур, после чего обратитесь к вашему дилеру для проведения технического осмотра.

При отсоединении аппарата беритесь за вилку, а не за шнур. Если с усилием тянуть за шнур, это может привести к его повреждению, воспламенению или к поражению электрическим током.

Аппарат должен использоваться только с сетевым шнуром, поставляемым изготовителем.

Установка и перемещение

Во избежание воспламенения или поражения электрическим током не допускайте попадания на аппарат капель дождя и какой-либо влаги.

Меры предосторожности при эксплуатации

При попадании в аппарат металлических частиц или воды выключите аппарат и немедленно отсоедините его от электропитания. Обратитесь к вашему дилеру для проведения сервисного обслуживания. Эксплуатация загрязненного аппарата может вызвать воспламенение или поражение электрическим током.

Ни в коем случае не открывайте и не снимайте крышки аппарата, привинченные винтами, если для этого нет специальных указаний в инструкциях по эксплуатации. Компоненты под высоким напряжением могут стать причиной поражения электрическим током.

Не изменяйте аппарат и не модифицируйте его части. Изменения и модификации могут привести к воспламенению или к поражению электрическим током.

ОПАСНОСТЬ УДУШЬЯ
Во избежание удушья храните колпачок маркировального карандаша, батарею, карту памяти SD Memory Card и устройство флэш-памяти USB вне досягаемости детьми.

Батарея

Используйте батарею только указанного типа. Использование батареи другого типа может привести к перегреву/возгоранию или утечке кислоты батареи.

Убедитесь в том, что батарея установлена с соблюдением полярности, как это указано на держателе батареи. Неправильно установленная батарея может взорваться или дать утечку, что приведет к травме.

Не используйте батареи со следами износа или повреждения. Использование изношенных или поврежденных батарей может привести к утечке кислоты.

Не заряжайте, не закорачивайте, не нагревайте, не разбивайте и не бросайте батарею в огонь, так как это может привести к утечке кислоты из батареи, ее нагреванию или взрыву.

При утилизации батареи закрывайте ее контакты изолирующим материалом (например, лентой). Прямой контакт с другой батареей может вызвать утечку, воспламенение или взрыв.

Не выполняйте пайку на батарее, так как этом может вызвать утечку кислоты из батареи, нагревание или взрыв.

⚠ ВНИМАНИЕ

Электропитание

Если аппарат длительное время не используется, выключите его и отсоедините от сети электропитания. Если неиспользуемый аппарат оставлен подключенным к источнику электропитания на длительный срок, ухудшение изоляции может вызвать поражение электрическим током, утечку тока или возгорание.

Установка и перемещение

Не размещайте аппарат в местах, где он будет неустойчивым.

Не размещайте аппарат в загрязненных местах или в условиях повышенной температуры и влажности.
Длительное нахождение аппарата в подобных неблагоприятных условиях может стать причиной возгорания или поражения электрическим током.

При перемещении аппарата обязательно отсоедините сетевой шнур от сетевой розетки переменного тока. Перемещение аппарата с подсоединенным сетевым шнуром может привести к повреждению шнура, и как следствие – к воспламенению или поражению электрическим током.

Установка должна выполняться только квалифицированным персоналом.

После установки или перемещения аппарата заблокируйте ролики и установите предотвращающие падение выдвижные ножки.

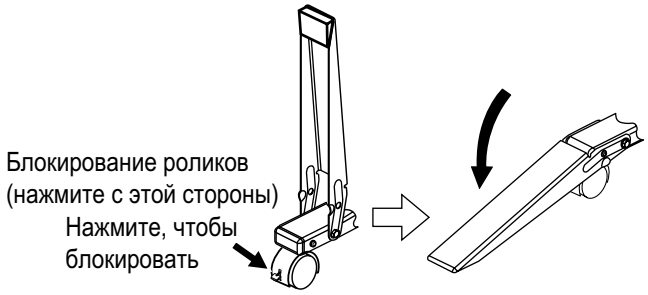

Перемещайте аппарат вдвоем. В противном случае аппарат может упасть и вызвать травму.

При перемещении аппарата убедитесь в том, что сканер поддерживается надлежащим образом. В противном случае сканер может сдвинуться/покачнуться и вызвать травму.

Меры предосторожности при эксплуатации

При падении или повреждении аппарата выключите аппарат и отсоедините сетевой шнур. Несоблюдение этого требования может привести к воспламенению или к поражению электрическим током.

Не ставьте напитки, другие жидкости или тяжелые предметы на лоток и белую доску. Случайная протечка электролита в аппарат может стать причиной серьезных повреждений. Если это происходит, выключите аппарат, отсоедините сетевой шнур и обратитесь к вашему дилеру для проведения ремонта.

Не наклоняйтесь над белой доской и над лотком.

Поворачивайте белею доску осторожно и медленно. Несоблюдение этого требования может привести к защемлению пальца, или же белая доска может ударить стоящего рядом человека, что приведет к травме.

Поворачивая или закрепляя белую доску, не просовывайте пальцы между белой доской и фиксаторами, так как это может привести к травме.

Повернув белую доску, убедитесь в том, что она правильно закреплена фиксаторами доски. В противном случае белая доска может неожиданно повернуться и вызвать травму.

Не касайтесь сканера, когда он движется, поскольку это может привести к травме.

Не смотрите прямо на свет, излучаемый сканером, так как он может быть вреден для глаз.

Батарея

Если аппарат длительное время не используется, извлеките из него батарейки. В противном случае батареи могут протечь. Не используйте протекшие батарейки.

Информация по безопасности (Только для Великобритании)

Для удобства и безопасности данное устройство снабжено формованной трехштекерной сетевой вилкой. В вилку вмонтирован предохранитель на 5 ампер. При замене предохранителя убедитесь, что новый предохранитель рассчитан на 5 ампер и подтвержден стандартами ASTA и BSI до BS1362. Проверьте наличие меток ASTA или BSI на корпусе предохранителя. Если в вилке имеется съемная крышка предохранителя, обязательно установите ее на место после замены предохранителя. При потере крышки предохранителя вилкой пользоваться нельзя до тех пор, пока крышка не будет установлена на место. Крышку заменяемого предохранителя можно приобрести у местного дилера компании Panasonic.

Если используемая формованная вилка не подходит к имеющейся розетке, необходимо снять предохранитель, отрезать вилку и безопасно утилизировать их.
Если отрезанную вилку вставить в розетку на 13 ампер, можно получить серьезное поражение электрическим током.
При подсоединении новой вилки обязательно проверьте маркировку проводки, как показано ниже. При малейших сомнениях консультируйтесь у квалифицированного электротехника.
ПРЕДУПРЕЖДЕНИЕ: данное устройство необходимо заземлить.
ВАЖНО: провода в данной сети электропроводки окрашены в соответствии с кодировкой ниже.

Зеленый и желтый:	земля
Голубой:	нейтраль
Коричневый:	под напряжением

Если цвета проводов в сетевой проводке этого аппарата не соответствуют цветовой маркировке, обозначающей контакты вилки, выполните следующее.

Провод с желтой и зеленой маркировкой подсоединяется к разъему вилки, маркированному буквой E, символом земли ⏚ или цветами: зеленым или зеленым и желтым. Голубой провод подсоединяется к разъему вилки, маркированному буквой N или имеющему черный цвет. Коричневый провод подсоединяется к разъему вилки, маркированному буквой L или имеющему красный цвет.

Как заменить предохранитель

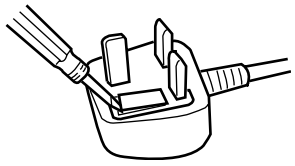

Отверткой откройте отсек для предохранителя и замените предохранитель.

Предостережения

Установка	• Не устанавливайте аппарат в местах, подверженных воздействию прямого солнечного света, вблизи обогревающего оборудования или вблизи вентиляционных отверстий воздушного кондиционера, так как это может вызвать обесцвечивание белой доски. • Íå устанавливайте аппарат в местах, подверженных воздействию сильного солнечного света или сильного освещения. Правильное копирование может стать невозможным. • Не устанавливайте аппарат в местах, где температура может значительно изменяться, т.к. это может привести к неспособности аппарата копировать.
Белая доска	• Делайте толстые и темные линии внутри сканируемой области. Обратите внимание, что любые надписи внутри затененной области (справа) не могут быть сканированы. • Не позволяйте надписи оставаться на белой доске в течение продолжительного периода времени, так как ее будет труднее стереть. • Не стирайте с помощью чрезмерно загрязненной стирающей щетки (см. стр. 29). Приблиз. 20 mm (25/32") Приблиз. 20 mm (25/32") Сканируемая область Приблиз. 20 mm (25/32") Приблиз. 20 mm (25/32") • Периодически аккуратно протирайте белую доску влажной, тщательно отжатой тканью (см. стр. 29). • Для прикрепления документов к белой доске используйте магниты не более 7 мм (9/32″) высотой. В противном случае магнит может помешать сканированию документа. • Во время сканирования тень магнита может появляться на изображениях, блоках текста или в определенных частях документа/диаграммы.
Маркировальные карандаши и стирающая щетка	• Используйте только вложенные или предназначенные маркировальные карандаши и стирающую щетку (см. стр. 38). Использование принадлежностей, отличающихся от вложенных или специально предназначенных (таких, как маркировальные карандаши на масляной основе), может повредить белую доску или привести к трудно стираемым надписям. • Храните маркировальные карандаши горизонтально, т.к. вертикальное хранение может остановить выход чернил.
Сканер	• Не кладите руки на верхнюю направляющую аппарата, так как это может привести к неполадкам при сканировании. • Не кладите на лоток никакие предметы, кроме маркировальных карандашей или стирающих щеток, так как это может привести к неполадкам при сканировании. • Не допускайте попадания посторонних объектов или образования пятен на обеих сторонах области баланса белого. В противном случае изображения не будут сканироваться должным образом.
Переключатель питания	• При включении переключателя питания после выключения подождите 2 секунды или больше.
Сетевой шнур	• Поставляемый сетевой шнур предназначен только для данного устройства. Не используйте его с другими устройствами. • При перемещении аппарата отсоединяйте оба конца сетевого шнура и сматывайте его перед транспортировкой, чтобы избежать повреждения шнура, если на него кто-то наступит, или он за что-то зацепится.
USB	• Не подсоединяйте устройство флэш-памяти USB к “Разъему-A USB для принтера”. • Не подсоединяйте внешний принтер к “Разъему-A USB для устройства флэш-памяти USB”. • Концентратор USB использовать не рекомендуется. Мы не гарантируем правильную работу аппарата. • Используйте экранированный кабель USB, который сертифицирован Форумом по внедрению USB (USB-IF) и имеет логотип. • Не подсоединяйте две или более электронные доски Panasonic к компьютеру. Это может привести к тому, что функционирование компьютера станет неустойчивым.

Батарея	При неправильном использовании батареи она может протечь и вызвать коррозию аппарата или взорваться. Для предотвращения этого всегда следуйте предостережениям, данным ниже. • Всегда вставляйте батарею, соблюдая полярность. • Если батарея разрядилась, немедленно удалите и утилизируйте ее в соответствии с местными правилами. При хранении разряженной батареи возможна ее протечка. • Не разбирайте батарею и не помещайте ее в огонь. • Не закорачивайте батарею. **Для США** This product contains a CR Coin Cell Lithium Battery which contains Perchlorate Material - special handling may apply. See www.dtsc.ca.gov/hazardouswaste/perchlorate **Для Бразилии** LIXO DOMÉSTICO Após o uso as pilhas / baterias contidas neste produto poderão ser dispostas em lixo doméstico. **Для Нидерландов** NL Niet weggooien, maar inleveren als KCA. Bij dit produkt zijn batterijen geleverd. Wanneer deze leeg ziju, moet u ze niet weggooien maar inleveren als KCA. **Для Тайваня** (台灣) 廢電池請回收
CD-ROM	Во избежание повреждения CD-ROM • Не трогайте поверхность диска и не пишите на ней. • Не оставляйте диск вне защитного футляра. • Не оставляйте диск под прямым солнечным светом или вблизи источников тепла. • Не помещайте тяжелые объекты на футляр диска и не роняйте футляр. • Чтобы очистить диск, держите диск за его края и вытирайте его от центра к краям сухой мягкой тканью.

Соблюдайте следующие меры предосторожности при удалении конфиденциальных данных, при утилизации устройства памяти (т.е. устройства флэш-памяти USB или карты памяти SD memory card) или же при передаче устройства памяти другому лицу.

При использовании на компьютере таких базовых операций, как “форматирование” или “удаление”, данные из устройства памяти могут быть удалены не полностью.
Чтобы гарантировать полное удаление данных, мы рекомендуем физически уничтожать устройство памяти или же использовать специальное программное обеспечение для удаления файлов.
Ответственность за данные, хранящиеся в устройстве памяти, полностью лежит на заказчике, т.е. на вас.

Названия и назначение частей

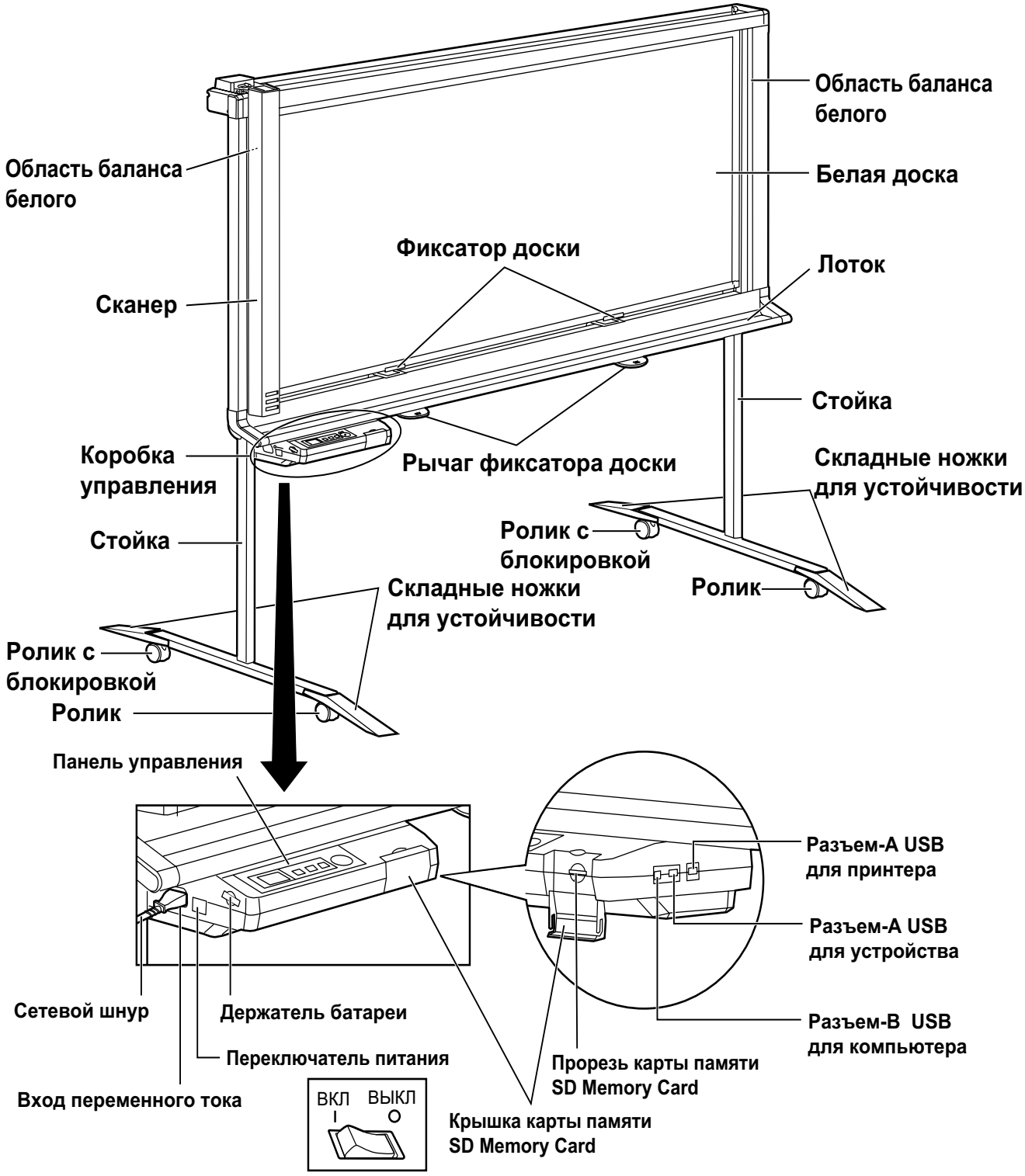

* Это схема аппарата UB-2815C.
Аппарат UB-2315C оборудован одним фиксатором доски и одним рычагом фиксатора доски.

Панель управления

Название	Описание
① Дисплей	В режиме ожидания текущее состояние аппарата отображается на дисплее следующим образом: • Время показано в левом верхнем углу дисплея.vb • Режим сканирования показан на значках в левой части дисплея. • Назначение сканированных изображений показано в центре дисплея.
② Клавиша Режим	Нажимайте несколько раз, чтобы выбрать режим сканирования. Выбранный режим указывается рядом со значками в левой части дисплея. Цвет-Четкий: для сканирования в цвете с высоким разрешением. Рекомендуется для сканирования цветных документов. Цвет-Стандартный: для сканирования в цвете с нормальным разрешением. Рекомендуется для сканирования рукописного текста/диаграмм, написанных цветным маркировальным карандашом. Ч/Б-Темный: для сканирования черно-белых изображений таким образом, чтобы они были темнее, чем при нормальной плотности. Ч/Б-Нормальный: для сканирования черно-белых изображений с нормальной плотностью.
	Режим просмотра: возвращает на предыдущий экран. Режим настройки: возвращает в режим ожидания.
③ Клавиша Настройка	Нажмите, чтобы изменить основные настройки аппарата. (См. стр. 19.)
	Режим просмотра, режим настройки: переход к следующему пункту ниже.
④ Клавиша Мультикопирование	Нажимайте несколько раз, чтобы выбрать нужное число копий при печати на внешнем принтере.
	Режим просмотра, режим настройки: переход к следующему пункту справа.
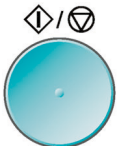 ⑤ Клавиша Старт/Стоп	Нажмите, чтобы начать или остановить сканирование.

Сканирование

Сканированные изображения можно выводить на устройство флэш-памяти USB, в карту памяти SD Memory Card или на внешний принтер.
Если к устройству подсоединено несколько устройств вывода одновременно, то они выбираются в следующем порядке приоритетности.

1. Устройство флэш-памяти USB.
2. Карта памяти SD Memory Card.
3. Внешний принтер.

Текущее устройство вывода отображается на дисплее.

О сканировании изображений с помощью компьютера см. в разделе “Интерфейс компьютера” на стр 22.

Примечания

- Если к аппарату не подсоединено соответствующее устройство вывода, на дисплее отображается значок электронной доски. В этом случае аппарат не начинает сканирование даже после нажатия Клавиша Старт/Стоп.

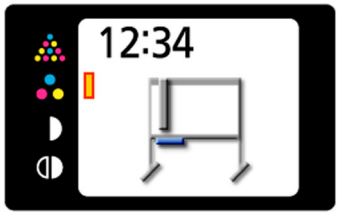

- Если для вывода выбрано устройство флэш-памяти USB или карта памяти SD Memory Card, можно выбрать один из следующих форматов файла (см. раздел “Установка формата файла” на стр 19).
  Цвет: формат PDF/JPEG
  Ч/Б: формат PDF/TIFF
- Изображения, выводимые на устройство флэш-памяти USB или карту памяти SD Memory Card, сохраняются в следующем виде.
  [Папка]
  Для UB-2815C: “UB-2815C”
  Для UB-2315C: “UB-2315C”
  [Имя файла]
  MMDDHHxx.pdf (в случае файла PDF)
  - Порядковый номер (00-99)
  - Час
  - День
  - Месяц

  [Расширение файла]
  Файлы PDF: “MMDDHHxx.pdf”
  Файлы JPEG: “MMDDHHxx.jpg”
  Файлы TIFF: “MMDDHHxx.tif”
- Подробнее о доступных устройствах флэш-памяти USB, картах памяти SD Memory Card и принтеров смотрите на Web-сайте: http://panasonic.co.jp/pcc/products/en/eboard/ub-2815c_info.htm.

Сохранение изображений на устройстве флэш-памяти USB

1 Установите переключатель питания в положение включения (I).

- Сканер переместится в исходное положение и остановится.

2 Подсоедините устройство флэш-памяти USB к “Разъему-A USB для устройства флэш-памяти USB”.

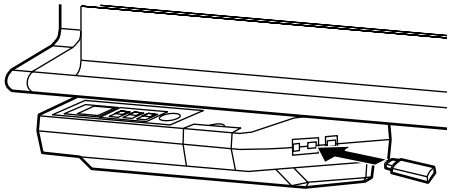

- Если устройство флэш-памяти USB подсоединено, на дисплее мигает значок USB flash memory. После распознавания устройства аппаратом значок перестает мигать.
  Дисплей ниже представляет собой пример устройства в режиме ожидания.

Примечания

- Невозможно использование устройств флэш-памяти USB, оснащенных определенными функциями (например, функцией безопасности).
- Время, необходимое аппарату для распознавания устройства флэш-памяти, зависит от файловой системы устройства. Устройства, отформатированные в файловой системе FAT (FAT16), распознаются аппаратом быстрее.

3 Нажмите Клавиша Режим ◑, чтобы выбрать режим сканирования.

4 Нажмите Клавиша Старт/Стоп.

- Аппарат начинает сканирование.
- Ход выполнения сканирования отображается на дисплее.

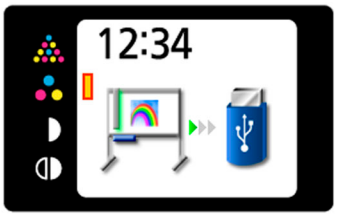

- По окончании сканирования изображение показывается на дисплее в режиме предварительного просмотра.

Примечания

- Не удаляйте устройство флэш-памяти USB до отображения на дисплее экрана предварительного просмотра.

5 Нажмите Клавиша Мультикопирование (▶) для увеличения изображения.

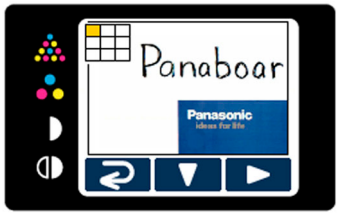

- Можно просматривать отдельные области изображения.
- Текущая область просмотра отображается в левой верхней части дисплея.
  Клавиша Настройка (▼) выполняется сдвиг вниз.
  Клавиша Мультикопирование (▶) выполняется сдвиг влево.
- Нажмите Клавиша Режим (↩), чтобы вернуться в режим предварительного просмотра.

6 Нажмите Клавиша Режим (↩) еще раз, чтобы вернуться в режим ожидания.

- Устройство флэш-памяти USB можно извлечь только после возврата в режим ожидания.
- Подробнее о сохранении файлов на устройстве флэш-памяти USB смотрите стр. 14.

Русский

Использование

Сохранение изображений на карте памяти SD Memory Card

1 Установите переключатель питания в положение включения (I).

- Сканер переместится в исходное положение и остановится.

2 Откройте крышку карты памяти SD Memory Card и установите карту памяти SD Memory Card в прорезь карты памяти SD Memory Card до ее защелкивания. Затем закройте крышку карты памяти SD Memory Card.

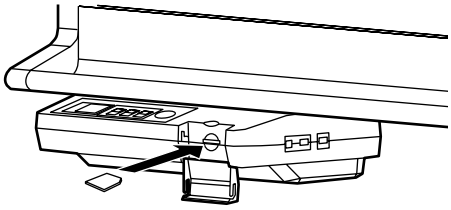

- На дисплее отображается значок карты памяти SD Memory Card.
  Дисплей ниже представляет собой пример устройства в режиме ожидания.

Примечания

- Карта памяти SD Memory Card часто не распознается этим аппаратом, если она отформатирована (например, с помощью общего программного обеспечения для форматирования на компьютере).
  Для использования в этом аппарате карты памяти SD Memory Card карта должна быть переформатирована с помощью программного обеспечения, соответствующего техническим характеристикам SD Memory Card.
  Программу форматирования для карты памяти SD Memory Card можно также загрузить с Web-сайта:
  http://panasonic.co.jp/pavc/global/cs/sd/download/sd_formatter.html

3 Нажмите Клавиша Режим ◑, чтобы выбрать режим сканирования.

4 Нажмите Клавиша Старт/Стоп.

- Аппарат начинает сканирование.
- Ход выполнения сканирования отображается на дисплее.

- По окончании сканирования изображение показывается на дисплее в режиме предварительного просмотра.

Примечания

- Не удаляйте карту памяти SD memory card до отображения на дисплее экрана предварительного просмотра.

5 Нажмите Клавиша Мультикопирование (▶), чтобы увеличить изображение.

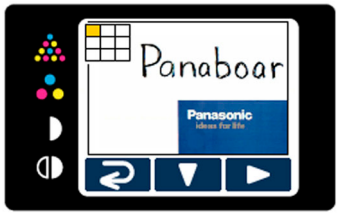

- Можно просматривать отдельные области изображения.
- Текущая область просмотра отображается в левой верхней части дисплея.
  Клавиша Настройка (▼) выполняется сдвиг вниз.
  Клавиша Мультикопирование (▶) выполняется сдвиг влево.
- Нажмите Клавиша Режим (↩), чтобы вернуться в режим предварительного просмотра.

6 Нажмите Клавиша Режим (↩) еще раз для возврата в режим ожидания.

- Карту памяти SD Memory Card можно извлечь только после возврата в режим ожидания.
- Для извлечения карты SD Memory Card откройте крышку карты памяти SD Memory Card и одним нажатием высвободите карту памяти SD Memory Card. После высвобождения карту можно извлечь.
- Подробнее о сохранении файлов на карте памяти SD Memory Card смотрите стр. 14.

Печать на внешнем принтере

1 Установите переключатель питания в положение включения (I).

- Сканер переместится в исходное положение и остановится.

2 Включите внешний принтер и загрузите бумагу.

3 Кабелем USB подсоедините внешний принтер к “Разъему-A USB для принтера”.

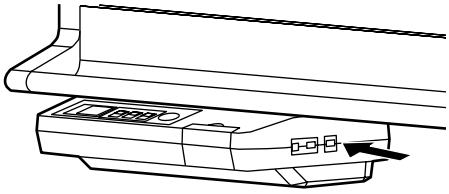

- На дисплее отображается значок принтера. Дисплей ниже представляет собой пример устройства в режиме ожидания.

4 Нажмите Клавиша Режим ◑, чтобы выбрать режим сканирования.

5 Несколько раз нажмите Клавиша Мультикопирование, чтобы выбрать число копий для печати (от 1 до 9).

6 Нажмите Клавиша Старт/Стоп.

- Аппарат начинает сканирование, и изображение печатается.
- Ход выполнения сканирования отображается на дисплее.
- По окончании печати аппарат возвращается в режим ожидания.

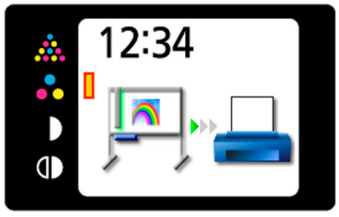

Примечания

- Удаляйте кабель USB только после возврата в режим ожидания.

Перемещение электронной доски

1 Отсоедините сетевой шнур с обеих сторон и смотайте его.

- Убедитесь, что к аппарату не подсоединено других устройств. Если имеются подсоединенные устройства, отсоедините их.

2 Высвободите крепление ❶ и сложите ножки для устойчивости ❷ следующим образом:

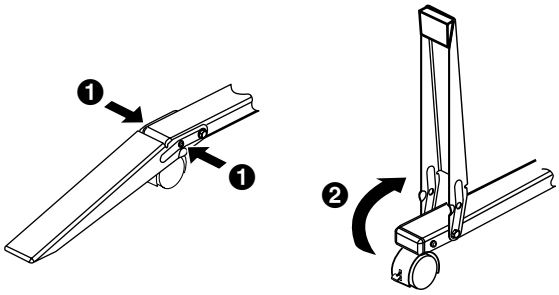

3 Высвободите устройства блокировки роликов и переместите аппарат.

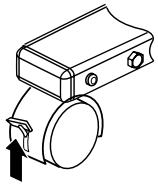

Высвобождение блокировки

4 Заблокируйте ролики и установите складные ножки для устойчивости.

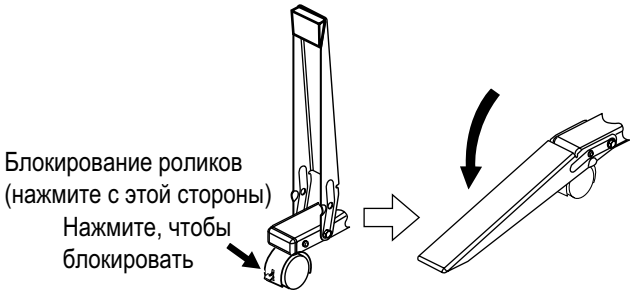

5 Вставьте оба конца сетевого шнура в разъемы.

Русский

Использование

Поворот белой доски

Можно использовать обе стороны белой доски.

ВНИМАНИЕ

- Поворачивайте белею доску осторожно и медленно. Несоблюдение этого требования может привести к защемлению пальца, или же белая доска может ударить стоящего рядом человека, что приведет к травме.
- Поворачивая или закрепляя белую доску, не просовывайте пальцы между белой доской и фиксаторами, так как это может привести к травме.
- Повернув белую доску, убедитесь в том, что она правильно закреплена фиксаторами доски. В противном случае белая доска может неожиданно повернуться и вызвать травму.

Примечания

- При повороте белой доски будьте осторожны и не задевайте окружающих или находящиеся рядом предметы.
- Модель UB-2315C снабжена одним фиксатором доски и одним рычагом фиксатора доски.

1 Сдвиньте сканер в левую сторону.

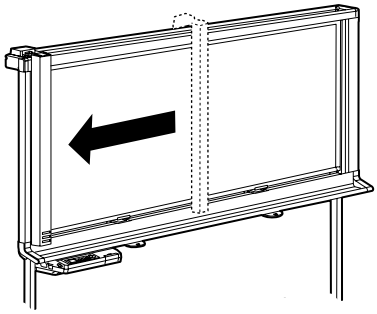

2 Высвободите белую доску, нажав рычаги фиксаторов доски вниз.

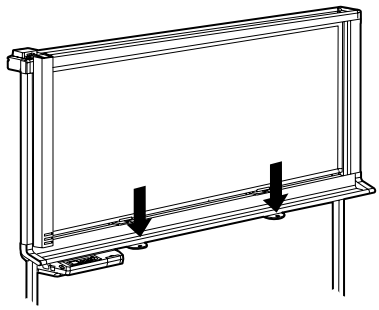

- После высвобождения фиксаторов доски белую доску можно поворачивать.

3 Поворачивайте белую доску медленно.

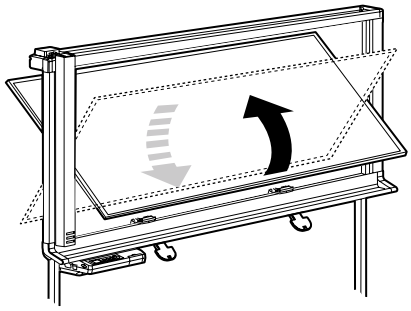

4 Чтобы зафиксировать белую доску, нажмите рычаги фиксаторов доски вверх.

- Фиксатор доски сдвигается вверх, позволяя закрепить белую доску.
- Убедитесь в правильности закрепления белой доски (показано ниже).

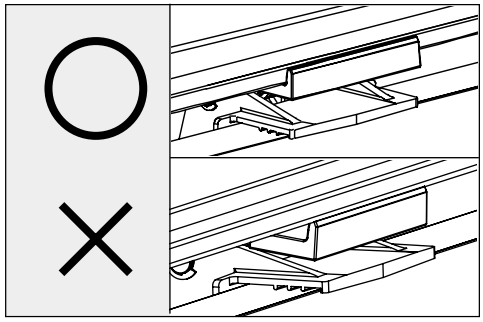

Настройка аппарата

Следующие настройки можно выполнить с помощью панели управления.

Настройка отображения времени сканирования

Можно выбрать, следует ли отображать на изображении время сканирования изображения.

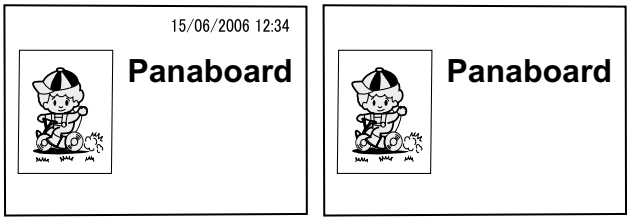

[Вкл] [Выкл]

1 Нажмите Клавиша Настройка ▤.

- Отображается экран настройки.

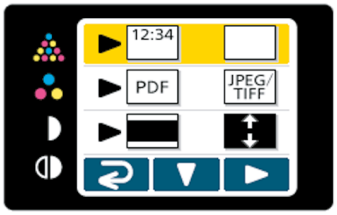

2 Нажимая Клавиша Мультикопирование (▶), выберите [12:34] (Вкл) или ☐ (Выкл).

- Если отображение времени сканирования установлено на “Выкл.”, отображается следующий экран.

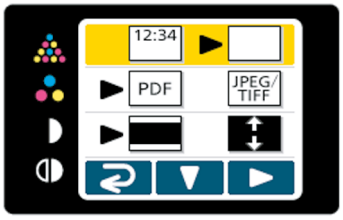

3 Нажмите Клавиша Режим (↩) для возврата в режим ожидания.

Установка формата файла

Для вывода изображений на устройство флэш-памяти USB или карту памяти SD Memory Card можно выбрать формат файла.

1 Нажмите Клавиша Настройка ▤.

- Отображается экран настройки.

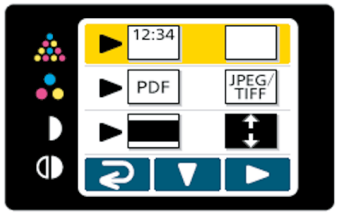

2 Нажмите Клавиша Настройка (▼) еще раз.

- Выбирается установка формата файла.

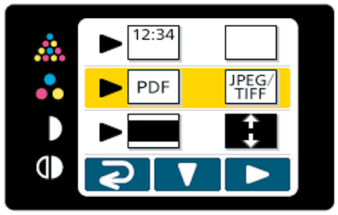

3 Нажимая Клавиша Мультикопирование (▶), выберите [PDF] (PDF) или [JPEG/TIFF] (JPEG/TIFF).

- При выборе формата PDF все изображения сохраняются как файлы в формате PDF.
- При выборе формата JPEG/TIFF изображения, сканированные в цвете, сохраняются как файлы в формате JPEG, а изображения, сканированные в черно-белом режиме, сохраняются как файлы в формате TIFF.

4 Нажмите Клавиша Режим (↩) для возврата в режим ожидания.

Примечания

- При выборе формата JPEG/TIFF изображения поворачиваются на 90 градусов и сохраняются. Используйте графическое программное обеспечение для поворота изображения в то положение, в котором оно отображалось на белой доске.

Настройка для полноформатного сканирования (только для модели UB-2815C)

При сканировании в полноформатном режиме изображения вытягиваются и увеличиваются так, чтобы использовалась все пространство страницы.

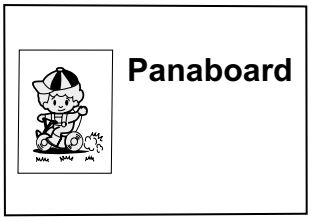

[Обычный формат]

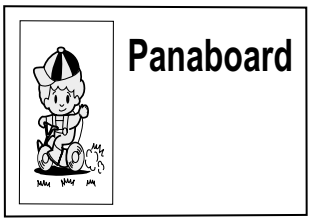

[Полный формат]

1 Нажмите Клавиша Настройка ▤.

- Отображается экран настройки.

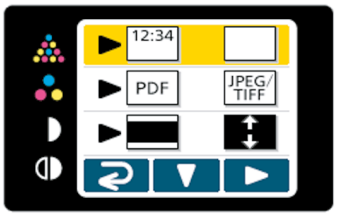

2 Нажмите Клавиша Настройка (▼) два раза.

- Выбирается настройка формата изображения.

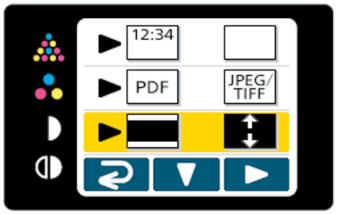

3 Нажимая Клавиша Мультикопирование (▶), выберите ▬ (Обычный) или ⇕ (Полный формат).

4 Нажмите Клавиша Режим (⇄) для возврата в режим ожидания.

Установка текущего времени

Часы аппарата можно установить на текущее время.

1 Нажмите Клавиша Настройка ▤.

- Отображается экран настройки.

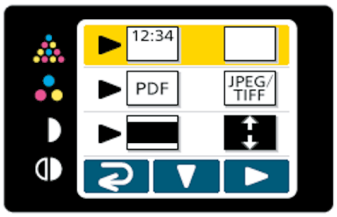

2 Для UB-2815C нажмите Клавиша Настройка (▼) 3 раза.
Для UB-2315C нажмите Клавиша Настройка (▼) дважды.

- Выбирается установка времени.

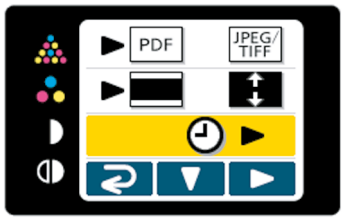

3 Нажмите Клавиша Мультикопирование (▶).

- Отображается экран настройки времени. Выберите настройку, которую следует изменить, нажимая Клавиша Мультикопирование (▶).
  Значение каждой настройки можно изменить, нажимая Клавиша Настройка (▼).

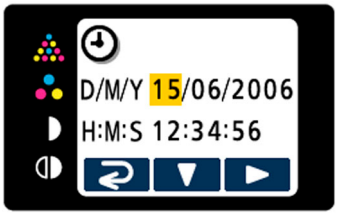

- Нажимая Клавиша Старт/Стоп, можно изменять формат даты следующим образом:
  “D/M/Y” → “M/D/Y” → “Y/M/D”
  *D:День / M:Месяц / Y:Год
- Формат времени можно изменить с помощью компьютера (см. стр. 22).

4 Нажмите Клавиша Режим (⇄), чтобы установить время и вернуться в режим ожидания.

Тестирование принтера

С помощью функции тестирования принтера можно очистить печатающую головку аппарата, если сканированные изображения печатаются неправильно (например, отдельные области оказываются пустыми). После очистки печатающей головки печатается следующий образец.
Если образец печатается как показано ниже, неисправность устранена. Если образец не печатается как показано ниже, обратитесь к разъяснениям в руководстве принтера.

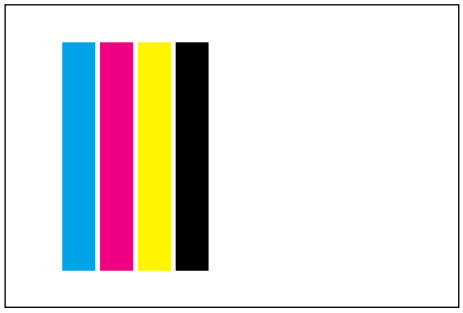

Примечания

- Этот пункт отображается, только если к аппарату подключен внешний принтер.

1 Нажмите Клавиша Настройка ▤.

- Отображается экран настройки.

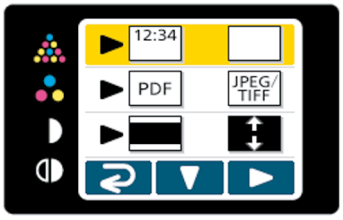

2 В случае модели UB-2815C нажмите Клавиша Настройка (▼) 4 раза.
В случае модели UB-2315C нажмите Клавиша Настройка (▼) 3 раза.

- Выбирается функция тестирования принтера.

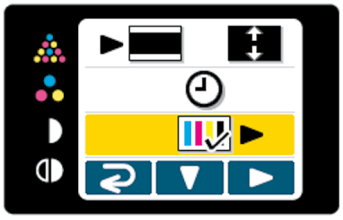

3 Нажмите Клавиша Мультикопирование (▶).

- Выполняется очистка печатающей головки, а затем печатается показанный выше образец.

4 Нажмите Клавиша Режим (⇄) для возврата в режим ожидания.

Интерфейс компьютера

Для использования интерфейса компьютера необходимо установить на компьютер драйверы и программное обеспечение.

Требования к системе

Компьютер	IBM® PC/AT® или совместимый компьютер с накопителем для CD-ROM
Процессор	Процессор Pentium® II или более мощный
Интерфейс	USB 2.0*1 или USB 1.1
Операционная система	Windows® 2000*2 / Windows XP*3 / Windows Vista™*4 (64-разрядные версии не поддерживаются.)
Память	256 Мбайт или более
Жесткий диск	Не менее 200 Мбайт свободного дискового пространства (кроме места для хранения файлов данных)

*1 Этот аппарат не функционирует с высокоскоростным USB 2.0. Даже при использовании с компьютером, оснащенным высокоскоростным USB 2.0, аппарат функционирует с полноскоростным USB 2.0.
*2 Операционная система Microsoft® Windows® 2000 (в дальнейшем Windows 2000)
*3 Операционная система Microsoft® Windows® XP (в дальнейшем Windows XP)
*4 Операционная система Microsoft® Windows Vista™ (в дальнейшем Windows Vista)

- Требования к системе, приведенные выше, не соответствуют рекомендованным спецификациям для всех операционных систем и всего поставляемого программного обеспечения.

Содержание CD-ROM

В прилагаемом CD-ROM содержится следующее.

- Драйвер USB
- Драйвер TWAIN
- Программное обеспечение Board Image Capture
  Позволяет сканировать рукописный текст и схемы или документы, прикрепленные к Panaboard, и сохранять сканированное изображение как файл в формате PDF.
- Инструкции по эксплуатации доски Panaboard

Примечания
- В окне “меню” содержатся ссылки “Quick Image Navigator software”, “SD memory card format software” и “Adobe® Reader®” (см. стр. 23).

О чем следует помнить при подсоединении аппарата к компьютеру

- Сначала установите на компьютер драйверы USB и TWAIN, затем подсоедините аппарат к компьютеру (см. “Установка драйверов / программного обеспечения Panaboard”).
- Если вы подсоединяете аппарат через концентратор USB, функционирование не гарантируется.
- Не подсоединяйте две или более электронные доски Panasonic к компьютеру. Это может привести к тому, что функционирование компьютера станет неустойчивым.
- Используйте экранированный кабель USB, который сертифицирован Форумом по внедрению USB (USB-IF) и имеет логотип.

Установка драйверов / программного обеспечения Panaboard

Чтобы установить на компьютер драйверы USB, TWAIN и программное обеспечение Panaboard, выполните следующие операции.

Примечания

- Не подсоединяйте кабель USB к аппарату.

1 Включите питание компьютера и запустите Windows*[1].

- Войдите в систему как администратор.

*[1] Операционная система Microsoft® Windows® (в дальнейшем Windows)

2 Вставьте CD-ROM в привод CD-ROM. Автоматически появляется окно установки.

- В зависимости от операционной системы и используемых вами настроек окно установки может не появляться автоматически. В этом случае запустите “Menu.exe” с CD-ROM вручную из окна “Мой компьютер”.
- Если в операционной системе Windows Vista открывается диалоговое окно автозапуска, щелкните “Run Menu.exe” .

3 При появлении окна “**Welcome**” щелкните **[Next]**.

4 Щелкните **[Install Panaboard Software]**.

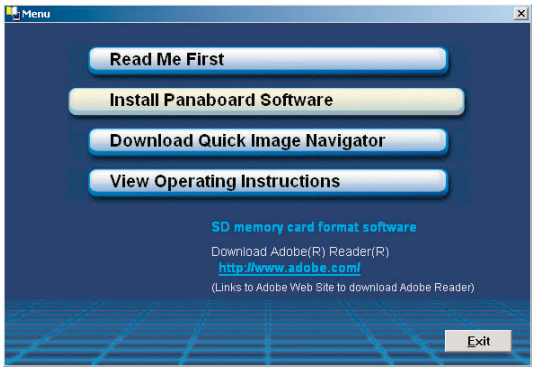

- Если в Windows Vista отображается окно **“Контроль учетных записей пользователей”**, выберите **[продолжить]** для продолжения установки.
- Для чтения инструкции по эксплуатации на прилагаемом диске CD-ROM на вашем компьютере должно быть установлено приложение Adobe Reader или Acrobat® Reader. Оно может быть загружено с Web-сайта компании Adobe, если имеется доступ к сети Интернет.

5 Внимательно прочитайте “END-USER LICENSE AGREEMENT” (лицензионное соглашение для конечного пользователя) и щелкните **[Yes]**.

6 После появления следующего окна убедитесь, что аппарат не подсоединен к вашему компьютеру, и щелкните **[OK]**.

- Если кабель USB подсоединен к аппарату, отсоедините его и щелкните **[OK]**.

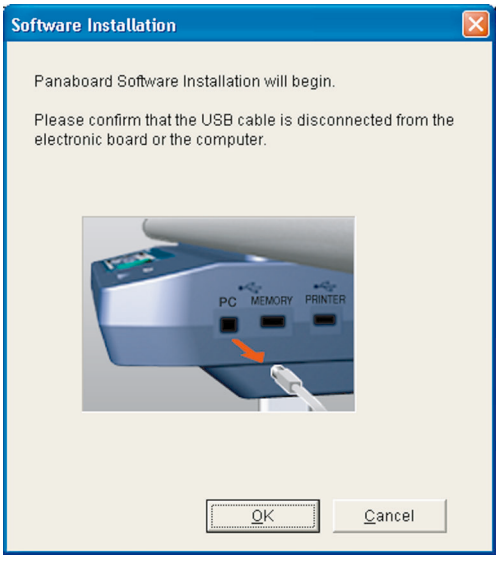

- Если в операционной системе Windows Vista отображается сообщение “Не удалось проверить издателя этих драйверов”, для продолжения установки выберите “Все равно установить этот драйвер”.

7 При появлении следующего окна включите питание аппарата и подсоедините его кабелем USB к вашему компьютеру.

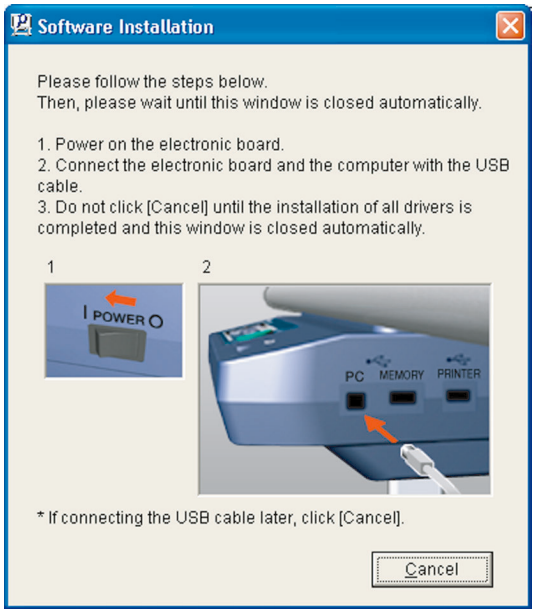

8 Следуйте экранным инструкциям в окнах мастера установки.

- Если отображается окно программы-мастера для подсоединения к Windows Update в Windows XP SP2, выберите **[Нет]**.
- Если в операционной системе Windows 2000 / Windows XP отображается окно предупреждения, выберите **[Да]** или **[Все равно продолжить]**, чтобы продолжить установку. В операционной системе Windows Vista не отображается окно предупреждения, и установка продолжается.

9 Когда установка будет завершена, щелкните **[OK]**.

Примечания

- Если доска Panaboard подключена к сети питания и подсоединена к компьютеру с помощью кабеля USB, то по завершении установки при нажатия кнопки **[Exit]** программное обеспечение Board Image Capture запускается автоматически. Подробнее см. в разделе “Сканирование с помощью приложения Board Image Capture” на стр 26.

Установка программного обеспечения Quick Image Navigator

1 Включите питание компьютера и запустите Windows.

- Войдите в систему как администратор.

2 Вставьте CD-ROM в привод CD-ROM. Автоматически появляется окно установки.

- В зависимости от операционной системы или от установок, которые вы используете, окно установки может не появиться автоматически. В этом случае запустите “Menu.exe” с CD-ROM вручную из окна “Мой компьютер”.

3 При появлении окна “**Welcome**” щелкните **[Next]**.

4 Щелкните **[Download Quick Image Navigator]**.

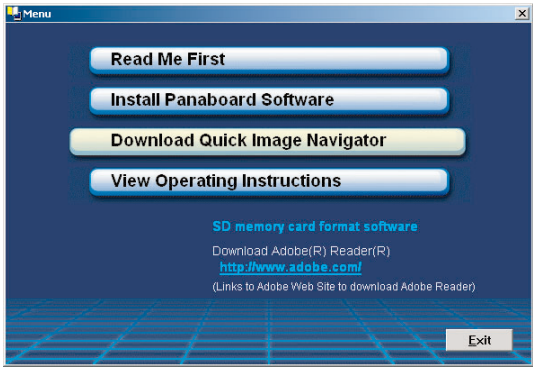

- Для загрузки программного обеспечения Quick Image Navigator ваш компьютер должен иметь доступ к Интернету.

5 Загрузите необходимое программное обеспечение Quick Image Navigator с веб-узла загрузки Quick Image Navigator, а затем дважды щелкните загруженную программу установки.

6 Следуйте экранным инструкциям для установки программного обеспечения.

- Сведения о приложении Quick Image Navigator см. в инструкции по эксплуатации Quick Image Navigator, которую можно загрузить с веб-узла.
- Для чтения инструкции по эксплуатации приложения Quick Image Navigator на компьютер необходимо установить приложение Adobe Reader или Acrobat Reader.

Удаление драйверов / программного обеспечения Panaboard

Если требуется удалить драйверы USB и TWAIN, а также программное обеспечение Panaboard, выполните следующие действия.

1. Включите питание компьютера и запустите Windows.
   - Войдите в систему как администратор.
2. В **Панель управления** дважды щелкните **[Установка и удаление программ]** (Windows Vista: **[Удаление программы]**).
3. Выберите программное обеспечение, которое следует удалить, и удалите его.
   - Чтобы удалить драйвер USB и TWAIN, выберите “**Panaboard UB-2 Software**”.
     Чтобы удалить программное обеспечение Board Image Capture, выберите “**Panasonic Board Image Capture**”.
4. Следуйте инструкциям на экране.
5. После удаления повторно запустите ваш компьютер.

Удаление программного обеспечения Quick Image Navigator

Если вам необходимо удалить программное обеспечение Quick Image Navigator, выполните следующие действия.

1. Включите питание компьютера и запустите Windows.
   - Войдите в систему как администратор.
2. В **Панель управления** дважды щелкните **[Установка и удаление программ]** (Windows Vista: **[Удаление программы]**).
3. Выберите “**Panasonic Quick Image Navigator**” и удалите его.
4. Следуйте инструкциям на экране.
5. После удаления повторно запустите ваш компьютер.

Сканирование с помощью приложения Board Image Capture

Приложение Board Image Capture позволяет сканировать рукописный текст и схемы или документы, прикрепленные к Panaboard, и сохранять сканированное изображение как файл в формате PDF.

1 Включите питание Panaboard.

2 Включите питание компьютера и запустите Windows.

3 Соедините компьютер и доску Panaboard кабелем USB.

- Автоматически запускается приложение Board Image Capture, а затем отображается “Panaboard Operation Panel” (Рабочая панель Panaboard).

Примечания

- Если панель Panaboard Operation Panel не отображается, проверьте соединение кабеля USB или состояние аппарата.

4 Щелкните Кнопка Start.

- По завершении сканирования открывается диалоговое окно “Save Scan Image” (Сохранение сканированного изображения).

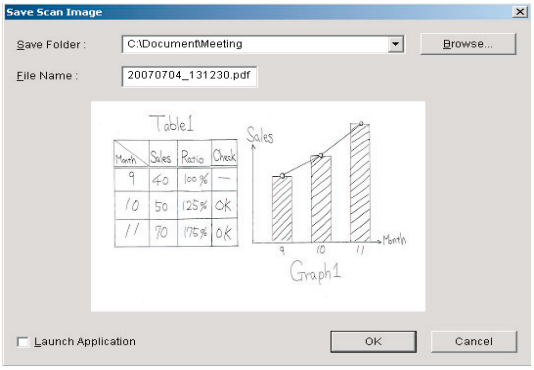

5 Укажите папку для сохранения файла, введите имя файла и нажмите кнопку **[OK]**.

- Если установлен флажок “Launch Application” (Запускать приложение), сканированное изображение отображается после сохранения файла.
  Для успешного отображения сканированного изображения на компьютере должно быть установлено приложение Adobe Reader или Acrobat Reader.

Примечания

- 5 папок, которые использовались последними, отображаются в раскрывающемся списке “Save Folder” (Сохранить папку).

6 Щелкните кнопку **[Close]** на панели Panaboard Operation Panel, чтобы закончить работу.

Примечания

- Приложение Board Image Capture не может быть запущено в тот момент, когда с помощью Quick Image Navigator отображается Panaboard Operation Panel (Рабочая панель Panaboard). Чтобы запустить приложение Board Image Capture, нажмите кнопку **[Close]** в окне “Panaboard Operation Panel” (Рабочая панель Panaboard), а затем запустите приложение Board Image Capture.
- Чтобы приложение Board Image Capture не запускалось автоматически при подсоединении доски Panaboard, выполните следующие действия:
  1) Соедините компьютер и доску Panaboard кабелем USB.
  2) Нажмите кнопку **[Пуск]**, переместите указатель на пункт **[Настройка]**–**[Панель управления]** и дважды щелкните значок **[Сканеры и камеры]**.
     - В операционной системе Windows XP нажмите кнопку **[Пуск]** и переместите указатель на пункт **[Панель управления]**.
       В операционной системе Windows Vista, нажмите кнопку **[Пуск]** и переместите указатель мыши на **[Панель управления]**, а затем щелкните **[Оборудование и звук]**.
  3) Дважды щелкните **[Panaboard-USB2 Series]** и установите флажок **Отключить события устройства** на вкладке **События**.

  Чтобы запустить приложение Board Image Capture, нажмите кнопку **[Пуск]** и переместите указатель мыши **[Программы]**–**[Panasonic]**–**[Board Image Capture]**–**[Board Image Capture]**.
  В операционной системе Windows XP / Windows Vista вместо пункта **[Программы]** отображается пункт **[Все программы]**.)

Сканирование с помощью приложения Quick Image Navigator

С помощью приложения Quick Image Navigator можно сканировать рукописный текст/схемы или прикрепленные документы.

1 Щелкните **[Пуск]** и выберите **[Программы]**–**[Panasonic]**–**[Panasonic Document Management System]**–**[Quick Image Navigator]**.
(для Windows XP / Windows Vista отображается **[Все программы]** вместо **[Программы]**).

2 В меню “**File**” (Файл) щелкните **[Environment Setup...]** (Настройка среды...), щелкните вкладку **[TWAIN]**, а затем щелкните **[Select TWAIN-compliant scanning device...]**.

3 Выберите **Panaboard UB-2 Series** и щелкните **[Выбрать]**.

4 В меню “**File**” (Файл) щелкните **[Acquire Image]**–**[To Import Folder...]** (или **[To Current Folder...]**), или же щелкните значок (сканера) в панели инструментов.

- Отображается панель Panaboard Operation Panel.

Примечания

- Если панель Panaboard Operation Panel не отображается, проверьте соединение кабеля USB или состояние аппарата.

5 Щелкните Кнопка Start.

- Начинается сканирование, и отсканированное изображение появляется на экране компьютера.
- Отображается диалоговое окно сканирования. Щелкните **[Stop Scanning]** для остановки сканирования.

6 Щелкните кнопку **[Close]** на панели Panaboard Operation Panel, чтобы закончить работу.

- Более подробные сведения о приложении Quick Image Navigator см. в инструкции по эксплуатации Quick Image Navigator.

Панель функционирования Panaboard

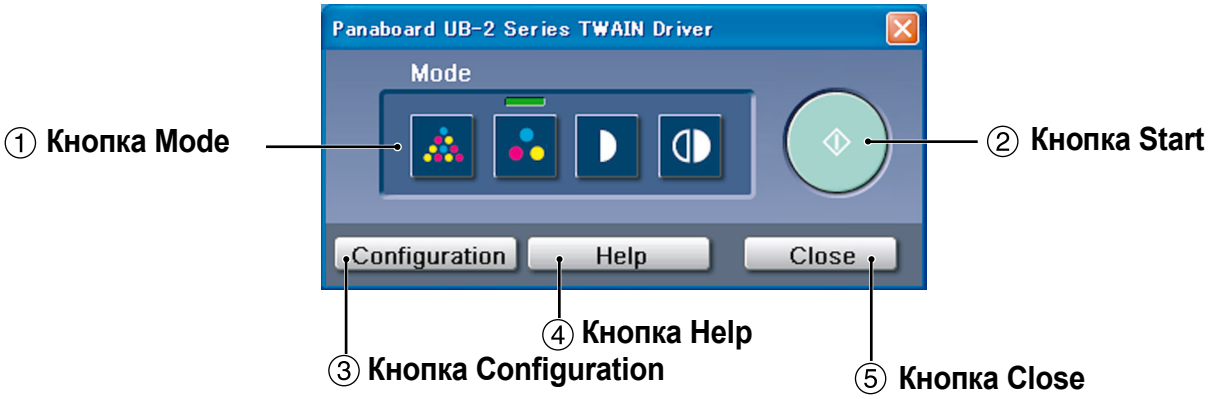

Название	Описание
① Кнопка Mode	Щелкните, чтобы выбрать режим сканирования. Цвет-Четкий: для сканирования с высоким разрешением в цвете. Рекомендуется для сканирования цветных документов. Цвет-Стандартный: для сканирования с обычным разрешением в цвете. Рекомендуется для сканирования рукописного текста/ диаграмм, сделанных цветным маркировальным карандашом. Ч/Б-Темный: для сканирования черно-белых изображений с повышенной (относительно нормы) плотностью. Ч/Б-Нормальный: для сканирования черно-белых изображений обычной плотности.
② Кнопка Start	Щелкните, чтобы начать сканирование.
Configuration ③ Кнопка Configuration	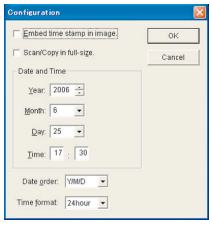 Щелкните для установки следующих функций: • Embed time stamp in image. можно выбрать, будет ли отображаться на изображении время сканирования изображения. При установке флажка время отображается на изображении. • Scan/Copy in full-size: (только для модели UB-2815C) при установке флажка изображения сохраняются в полном формате. • Date and Time: установка года, месяца, дня и времени на часах аппарата. • Date order: можно выбрать один из следующих вариантов отображения даты: Y/M/D, M/D/Y, D/M/Y. * Y:Год / M:Месяц / D:День • Time format: можно выбрать 12-часовой или 24-часовой формат.
Help ④ Кнопка Help	Щелкните для отображения справочной информации.
Close ⑤ Кнопка Close	Щелкните, чтобы закрыть панель Panaboard Operational Panel.

Ежедневный уход и обслуживание

Всегда отключайте переключатель питания и отсоединяйте штепсельную вилку питания, когда чистите снаружи и внутри аппарата.

Очистка белой доски и аппарата

Осторожно вытрите белую доску и аппарат влажной, тщательно отжатой тканью.

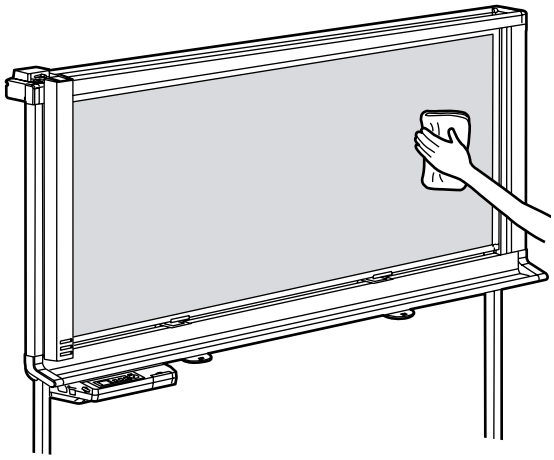

Примечания

- Если вы случайно написали на белой доске масляным маркером, сотрите надпись небольшим количеством этилового спирта.
- Не используете растворитель, бензол или очистители, содержащие абразивные или поверхностно-активные вещества, поскольку это может привести к обесцвечиванию или затруднениях при стирании.

Уход за стирающей щеткой

Когда стирающая поверхность щетки станет грязной, удалите верхнее загрязненное полотно (белого или серого цвета), потянув его в направлении, указанном стрелкой; при этом щетку следует придерживать пальцем.

Примечания

- Обязательно удаляйте только одно полотно стирающей щетки – белое или серое.
- Когда стирающая щетка станет тонкой, убедитесь, что углы не царапают белую доску при стирании, так как это может повредить белую доску.

Очистка области баланса белого

Если появились белые линии, или изображение полностью белое, очистите область баланса белого.

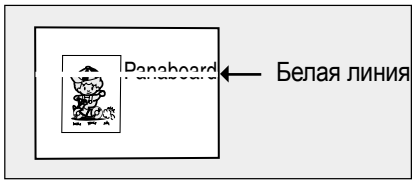

1 Сместите сканер к центру белой-доски.

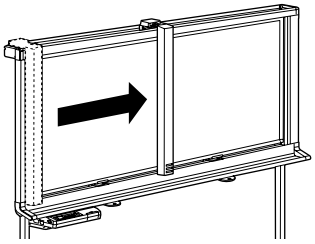

2 Осторожно протрите обе стороны области баланса белого тканью, смоченной в воде и тщательно отжатой.

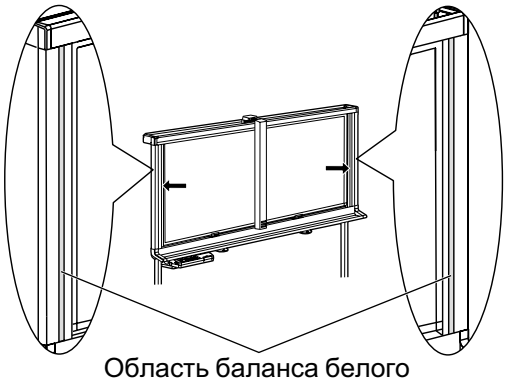

Примечания

- Не используйте растворитель, бензол или очистители, содержащие абразивы, так как это может привести к обесцвечиванию.

3 Переместите сканер в исходное положение.

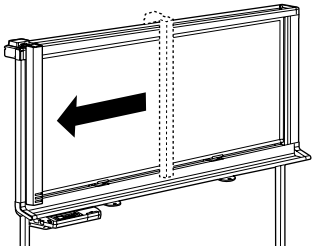

Очистка сканера

Если появляются черные линии, или изображение слишком темное, протрите оптическое стекло сканера.

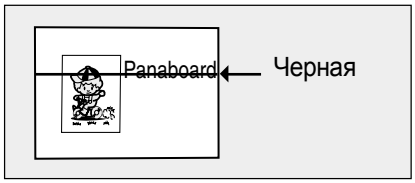

1 Поднимите сканер.

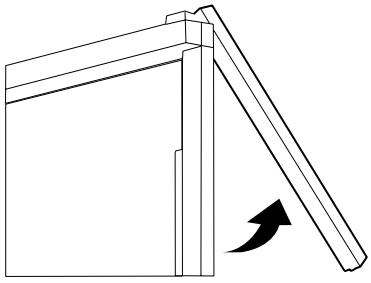

2 Осторожно протрите оптическое стекло сканера смоченной в воде и тщательно отжатой тканью или ватным тампоном.

3 Сдвиньте сканер в исходное положение.

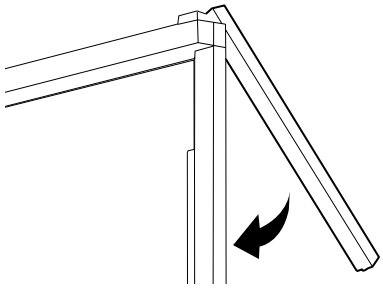

Примечания

- Осторожно опустите сканер на место. Падение сканера может привести к травме или повреждению аппарата.

Замена батареи часов аппарата

Если батарея часов разряжена, то при каждом включении питания аппарата появляется экран установки времени.
Замените батарею следующим образом и установите текущее время (см. стр. 20).

1 Ослабьте винт, крепящийся с нижней стороны панели управления ①, а затем выньте держатель батареи ②.

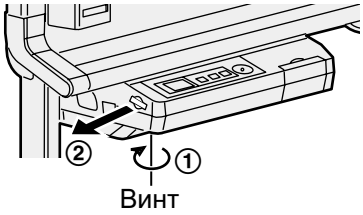

ВНИМАНИЕ

- Не ослабляйте никакие другие винты.

2 Выньте старую батарею и установите новую батарею положительным контактом (“+”) вверх.

- Пользуйтесь только батареями “CR2032” и обязательно устанавливайте батарею согласно индикации на держателе батареи.

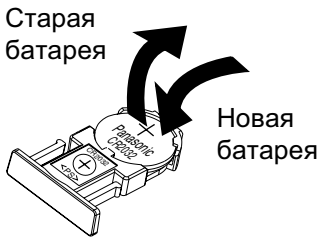

3 Установите держатель батареи стороной батареи вверх и закрепите винт, ослабленный в шаге 1.

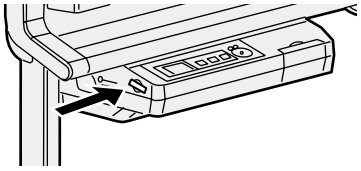

4 Включите электропитание и установите текущее время. (См. стр. 20.)

Для США

This product contains a CR Coin Cell Lithium Battery which contains Perchlorate Material - special handling may apply.
See www.dtsc.ca.gov/hazardouswaste/perchlorate

Для Бразилии

Após o uso as pilhas / baterias contidas neste produto poderão ser dispostas em lixo doméstico.

Для Нидерландов

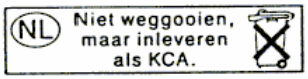

Bij dit produkt zijn batterijen geleverd. Wanneer deze leeg ziju, moet u ze niet weggooien maar inleveren als KCA.

Для Тайваня (台灣)

廢電池請回收

Устранение неисправностей

Для определения сообщений об ошибках, отображаемых на панели управления, смотрите раздел “Коды ошибок” на стр. 34.
В таблице ниже перечислены способы устранения возможных неисправностей аппарата, а также подсказки, помогающие избежать неполадок в дальнейшем.
Если неполадка сохраняется, обратитесь к вашему дилеру.

Проблема	Решение и обслуживание	См. стр.
Выключатель питания включен, но дисплей выключен.	Убедитесь, что вилка электропитания плотно вставлена. (Если дисплей все же не включается, выключите и снова включите питание.)	–
С трудом стирается текст/ диаграммы с белой доски.	• Вытрите доску смоченной в воде и тщательно отжатой тканью. • Пишите буквы и линии медленно. Быстро написанные буквы и линии стираются труднее. • Стирайте текст/диаграммы после полного высыхания чернил. • Не пользуйтесь чистящими средствами с содержанием химически активных веществ.	29
Не опознается устройство флэш-памяти USB, карта памяти SD Memory Card или принтер.	Устройство флэш-памяти USB, карта памяти SD Memory Card или принтер не поддерживаются аппаратом. ➞ Подробнее о совместимых устройствах флэш-памяти USB, картах памяти SD Memory Card и принтерах смотрите на Web-сайте: http://panasonic.co.jp/pcc/products/en/eboard/ub-2815c_info.htm Устройство флэш-памяти USB или принтер подсоединены через концентратор USB. ➞ Не подсоединяйте через концентратор USB.	–
Аппарат долго опознает устройство флэш-памяти USB.	Устройство флэш-памяти USB отформатировано в формате FAT32. ➞ Отформатируйте устройство флэш-памяти в формате FAT (FAT16). **Примечание:** все данные в устройстве флэш-памяти USB утрачиваются при форматировании устройства флэш-памяти USB.	–
При сохранении изображения поворачиваются на 90 градусов.	Изображения при сохранении в формате JPEG/TIFF поворачиваются на 90 градусов. ➞ Используйте графическое программное обеспечение для поворота изображения в то положение, в котором оно отображалось на белой доске.	–
Часть текста или определенные части диаграммы не сканируются.	Написанный текст выходит за сканируемую область. ➞ Пишите текст внутри сканируемой области.	10
Сканированное изображение пустое, слабое или размытое.	Надпись на белой доске слишком тонкая или светлая. ➞ Сделайте линии толще, темнее или используйте новый маркировальный карандаш.	–

Проблема	Решение и обслуживание	См. стр.
На сканированном изображении появляются черные или белые линии, или сканированное изображение темное или пустое.	К области баланса белого прикреплен магнит. ➡ Удалите магнит из области баланса белого.	–
	Загрязнена область баланса белого. ➡ Протрите область баланса белого.	30
	Загрязнено оптическое стекло сканера. ➡ Протрите оптическое стекло сканера.	30
	Аппарат подвержен воздействию сильного солнечного света или сильного освещения. ➡ Измените расположение аппарата или установите защиту от света.	–
Печатные изображения слабые или пустые.	Выполните тестирование печати. Если неисправность не устраняется: • В печатном картридже закончились чернила. ➡ Замените печатный картридж новым, следуя инструкциям руководства пользователя принтера. • Загрязнены сопла печатного картриджа. ➡ Прочистите сопла в соответствии с руководством пользователя принтера.	21
При печати сканированного изображения цвета смещены или размыты.	Отрегулируйте совмещение принтера в соответствии с руководством принтера.	–
При включении питания аппарата отображается экран установки времени.	Утечка батареи. ➡ Замените батарею, после чего установите время.	31
Компьютер не опознает аппарат.	Убедитесь в правильности подсоединения обоих концов кабеля USB или переключите аппарат на режим ожидания.	–
	Аппарат подсоединен через концентратор USB. ➡ Не подсоединяйте через концентратор USB.	22
Драйвер USB работает неправильно.	Аппарат не был зарегистрирован в [Control Panel] - [Scanner and Cameras]. ➡ Удалите программное обеспечение (см. “Удаление драйверов/программного обеспечения Panaboard” на стр. 25) и установите его заново (см. “Установка драйверов/программного обеспечения Panaboard” на стр. 23).	25 23
Не удается правильно установить приложение Quick Image Navigator.	Приложение Quick Image Navigator не удастся установить правильно, если во время установки на компьютере выполняется антивирусное программное обеспечение. Закройте все антивирусное программное обеспечение и повторите попытку установки. Кроме того, обратите внимание, что в зависимости от используемого антивирусного программного обеспечения приложение Quick Image Navigator может работать неправильно, если одновременно выполняется антивирусное программное обеспечение.	–

Коды ошибок

В таблице ниже описывается значение каждого кода ошибки, отображаемого на дисплее.

Коды ошибок	Причина	Меры	См. стр.
U307035	Устройство флэш-памяти USB установлено на защиту от записи.	Отмените защиту от записи.	–
U306035	Карта памяти SD Memory Card установлена на защиту от записи.	Отмените защиту от записи.	–
U307014 U307160 U407035	Следующие папки для сохранения изображений в устройстве флэш-памяти USB установлены на “только чтение”. Для UB-2815C: “UB-2815C”. Для UB-2315C: “UB-2315C”.	С помощью компьютера измените свойства папки на разрешение для записи.	14
U306014 U306160 U406035	Следующие папки для сохранения изображений в карте памяти SD Memory Card установлены на “только чтение”. Для UB-2815C: “UB-2815C”. Для UB-2315C: “UB-2315C”.	С помощью компьютера измените свойства папки на разрешение для записи.	14
U307010	Недостаточно свободного места на устройстве флэш-памяти USB.	Увеличьте доступную память с помощью компьютера.	–
U306010	Недостаточно свободного места на карте памяти SD Memory Card.	Увеличьте доступную память с помощью компьютера.	–
U307001 U307002 U307161	Подсоединено неподдерживаемое устройство флэш-памяти USB.	• Невозможно использование устройств флэш-памяти USB, оснащенных определенными функциями (например, функцией безопасности). • Время, необходимое аппарату для распознавания устройства флэш-памяти, зависит от файловой системы устройства. Устройства, отформатированные в файловой системе FAT (FAT16), распознаются аппаратом быстрее.	37
U306001 U306002	Подсоединена неподдерживаемая карта памяти SD Memory Card.	• Карта памяти SD Memory Card часто не распознается этим аппаратом, если она отформатирована (например, с помощью общего программного обеспечения для форматирования на компьютере). Для использования в этом аппарате карты памяти SD Memory Card карта должна быть переформатирована с помощью программного обеспечения, соответствующего техническим характеристикам SD Memory Card. Программу форматирования для карты памяти SD Memory Card можно также загрузить с Web-сайта: http://panasonic.co.jp/pavc/global/cs/sd/download/sd_formatter.html	38

Коды ошибок	Причина	Меры	См. стр.
U308002	В принтере нет бумаги.	Вставьте бумагу в принтер. В зависимости от принтера может потребоваться нажать кнопку отмены ошибки (например, OK) на принтере после устранения ошибки принтера. Подробнее смотрите а руководстве по принтеру.	–
U308003 U308004	Ошибка принтера.	Устраните ошибку принтера, пользуясь руководством принтера.	–
U308001	Подсоединен неподдерживаемый принтер.	Подсоедините поддерживаемый принтер.	37
U103021 ~ U103025 U403021 ~ U403025	Отклонения от нормы в области баланса белого.	• Очистите область баланса белого. • Если аппарат интенсивно освещен, или на него падает солнечный свет, измените положение аппарата или установите защиту от света.	30
U407010	Во время сканирования произошло переполнение памяти в устройстве флэш-памяти USB.	Увеличьте доступную память с помощью компьютера и повторите сканирование.	–
U406010	Во время сканирования произошло переполнение памяти карты памяти SD Memory Card.	Увеличьте доступную память с помощью компьютера и повторите сканирование.	–
U307144	Ошибка записи на устройство флэш-памяти USB.	Проверьте, нормально ли выполняется запись на устройство флэш-памяти USB с помощью компьютера.	–
U306144	Ошибка записи на карту памяти SD Memory Card.	Проверьте, нормально ли выполняется запись на карту памяти SD Memory Card с помощью компьютера.	–
U407209	Устройство флэш-памяти USB было извлечено во время сканирования.	Подсоедините устройство флэш-памяти USB и повторите сканирование.	–
U406209	Карта памяти SD Memory Card была извлечена во время сканирования.	Подсоедините карту памяти SD Memory Card и повторите сканирование.	–
U408001	Кабель USB, соединяющий принтер и аппарат, был отсоединен во время копирования.	Надежно подсоедините кабель USB к принтеру, а затем повторно скопируйте нужное число листов.	–
U403011 U403012	Сканер перемещается неправильно.	Проверьте крепление сканера.	–
U407208 U406208	Достигнуто максимально допустимое значение для последовательного номера (99) имени файла.	Перенесите файлы изображений из следующей папки на устройстве флэш-памяти USB или с карты памяти SD memory card в другое место. Для UB-2815C: “UB-2815C”. Для UB-2315C: “UB-2315C”.	14

Если появляется другая индикация, обратитесь к вашему дилеру.

Технические характеристики

	Модель №	UB-2815C	UB-2315C
Основное	Источник питания	См. заводскую табличку на задней стороне коробки управления.	
	Потребление энергии	См. заводскую табличку на задней стороне коробки управления.	
	Внешние размеры (высота ширина глубина)	1858 мм × 2014 мм × 1207 мм (6' 1 5/32" × 6' 7 5/16" × 3' 11 17/32")	1858 мм × 1534 мм × 1207 мм (6' 1 5/32" × 5' 13/32" × 3' 11 17/32")
	Масса	39 кг (86 фунтов)	33 кг (73 фунта)
	Окружающие рабочие условия	Температура: 10–30°C (50–86°F) Влажность: 30–80% RH	
	Условия окружающей среды при хранении	Температура: -20–60°C (-4–140°F) Влажность: 15–80% RH	
	Дисплей	1,8" цветной ЖК-дисплей	
	Батарея для часов	Литиевая таблеточная батарея (CR2032) x 1	
	Интерфейс ПК	Полноскоростной USB 2.0 * *Аппарат не работает с высокоскоростным USB 2.0.	
Блок ввода	Поверхности панели	2 стальные поверхности белой доски	
	Размер панели (высота × ширина)	869 мм × 1781 мм (2' 10 3/16" × 5' 10 3/32") [1981 мм (78") по диагонали]	869 мм × 1300 мм (2' 10 3/16" × 4' 3 5/32") [1563 мм (62") по диагонали]
	Область сканирования (высота ширина)	797 мм × 1720 мм (2' 7 3/8" × 5' 7 11/16")	797 мм × 1240 мм (2' 7 3/8" × 4' 13/16")
	Система сканирования	Сканирующая система движения сканера с использованием контактных сенсоров изображения	
	Письменные принадлежности	Сухие стираемые маркировальные карандаши с войлочным пишущим узлом (черный, красный и голубой)	
	Толщина магнита	7 мм (1/4") или менее	
	Режимы сканирования	Цвет-Четкий / Цвет-Стандартный / Ч/Б-Нормальный / Ч/Б-Темный	
	Формат сканирования	Стандартный размер / Полный размер	– (только Стандартный размер)

	Модель №	UB-2815C	UB-2315C
	Разрешение сканирования (высота x ширина)	[Стандартный размер, A4] Цвет-Четкий: 1,8 x 1,8 тчк/мм (45 x 45 dpi) Цвет-Стандартный: 1,8 x 0,9 тчк/мм (45 x 22 dpi) Ч/Б: 1,8 x 1,8 тчк/мм (45 x 45 dpi) [Стандартный размер, Letter] Цвет-Четкий: 1,6 x 1,6 тчк/мм (42 x 42 dpi) Цвет-Стандартный: 1,6 x 0,8 тчк/мм (42 x 21 dpi) Ч/Б: 1,6 x 1,6 тчк/мм (42 x 42 dpi) [Полный размер, A4] Цвет-Четкий: 2,5 x 1,8 тчк/мм (63 x 45 dpi) Цвет-Стандартный: 2,5 x 0,9 тчк/мм (63 x 22 dpi) Ч/Б: 2,5 x 1,8 тчк/мм (63 x 45 dpi) [Полный размер, Letter] Цвет-Четкий: 2,6 x 1,6 тчк/мм (65 x 42 dpi) Цвет-Стандартный: 2,6 x 0,8 тчк/мм (65 x 21 dpi) Ч/Б: 2,6 x 1,6 тчк/мм (65 x 42 dpi)	[A4] Цвет-Четкий: 2,4 x 2,4 тчк/мм (62 x 62 dpi) Цвет-Стандартный: 2,4 x 1,2 тчк/мм (62 x 31 dpi) Ч/Б: 2,4 x 2,4 тчк/мм (62 x 62 dpi) [Letter] Цвет-Четкий: 2,3 x 2,3 тчк/мм (58 x 58 dpi) Цвет-Стандартный: 2,3 x 1,1 тчк/мм (58 x 29 dpi) Ч/Б: 2,3 x 2,3 тчк/мм (58 x 58 dpi)
	Время сканирования	Цвет-Четкий: 48 сек Цвет-Стандартный: 26 сек Ч/Б: 18 сек	
Блок вывода принтера	Интерфейс	Высокоскоростной USB 2.0	
	Рекомендуемый принтер	См. страницу в сети Интернет*1	
	Поддержка языков принтера	PCL 3 GUI	
	Формат бумаги	A4/Letter*2	
	Разрешение печати	300 dpi	
	Непрерывная печать	От 1 до 9 листов	
Блок вывода устройства флэш-памяти USB	Интерфейс	Высокоскоростной USB 2.0	
	Поддержка формата	Формат FAT (FAT16) (максимальная емкость: 2 Гбайта)	
	Рекомендуемое устройство флэш-памяти USB	См. страницу в сети Интернет*1	
	Формат файла для сохранения	Цветное сканирование: PDF/JPEG Ч/Б сканирование: PDF/TIFF	

	Модель №	UB-2815C	UB-2315C
Блок вывода карты памяти SD Memory Card	Спецификация SD	Version 1.10 * Стандарт SD I/O не поддерживается.	
	Поддержка формата	Формат FAT16*3 (максимальная емкость: 2 Гбайта)	
	Рекомендованная карта памяти SD Memory Card	См. страницу в сети Интернет*1	
	Формат файла для сохранения	Цветное сканирование: PDF/JPEG Ч/Б сканирование: PDF/TIFF	

*1 Подробнее о допустимых устройствах флэш-памяти USB, картах памяти SD Memory Card и принтерах см. следующий Web-сайт:
http://panasonic.co.jp/pcc/products/en/eboard/ub-2815c_info.htm

*2 Размер Letter предназначен для моделей, поставляемых в США и Канаду.

*3 Если карта памяти SD Memory Card была отформатирована (например, общей программой форматирования на компьютере), карта может не опознаваться аппаратом.
Чтобы карту памяти SD Memory Card можно было использовать в аппарате, ее необходимо переформатировать соответствующим программным обеспечением для ее соответствия спецификации SD Memory Card.
Программное обеспечение для форматирования карты памяти SD Memory Card можно загрузить со следующего Web-сайта:
http://panasonic.co.jp/pavc/global/cs/sd/download/sd_formatter.html

Пункты доступные отдельно

Отдельно приобретаемые принадлежности	Маркировальные карандаши: KX-B031 (набор из 10 черных маркировальных карандашей), KX-B032 (набор из 10 красных маркировальных карандашей), KX-B033 (набор из 10 голубых маркировальных карандашей). Стирающие щетки: KX-B042 (набор из 6 стирающих щеток) Набор маркировальных карандашей и стирающих щеток: KX-B035 (состоит из одного черного, одного красного и одного голубого маркировального карандаша и одной стирающей щетки).

Руководство по установке

(для квалифицированного персонала по техобслуживанию)

Содержание

стр.

Для Вашей безопасности 40

Сборка аппарата 41

- Принадлежности для сборки. 41
- Сборка. 42

Проверка функционирования электронной доски 46

Упаковка 47

Русский

Перед установкой этого комплекта прочитайте это руководство полностью.

СВЕТ СВЕТОДИОДА
НЕ СМОТРИТЕ ПРЯМО НА СВЕТ ЧЕРЕЗ ОПТИЧЕСКИЕ ПРИБОРЫ.

СВЕТОДИОДНЫЙ ПРОДУКТ 1M КЛАССА

Свойства светодиода

Мощность светодиода:		300 мВт (макс.)
Длина волны:	красный	630 нм (тип.)
	зеленый	530 нм (тип.)
	синий	460 нм (тип.)

Длительность излучения: постоянная

Стандарт: IEC 60825-1:1993 +A1:1997 +A2:2001

Установка

Для Вашей безопасности

Во избежание серьезных травм и смерти внимательно прочитайте этот раздел до использования аппарата, чтобы обеспечить его правильную и безопасную эксплуатацию.

В руководстве по установке используются следующие символьные обозначения.

⚠ ПРЕДУПРЕЖДЕНИЕ	Обозначает потенциальную опасность, которая может быть причиной серьезной травмы или смерти.
⚠ ВНИМАНИЕ	Предупреждает об опасности, которая может стать причиной легкой травмы или повреждения аппарата.

⊘	Это обозначение используется для предупреждения оператора о том, что указанную процедуру выполнять нельзя.
❗	Эти обозначения используются для предупреждения оператора о том, что на определенную операцию нужно обратить особое внимание для обеспечения безопасной эксплуатации аппарата.

⚠ ПРЕДУПРЕЖДЕНИЕ

❗ После установки этого аппарата квалифицированный специалист по техобслуживанию должен провести проверку безопасности.

При установке аппарата обязательно отсоедините сетевой шнур. Невыполнение этого может привести к поражению электрическим током или травме.

❗ Для установки используйте только указанные части. Невыполнение этого может привести к воспламенению, поражению электрическим током или травме.

❗ Необходимо ознакомиться с инструкциями по эксплуатации, а также с содержанием бирок на корпусе, раме и на отдельных частях аппарата.

Для обеспечения правильной работы сетевой шнур, поставляемый с аппаратом, следует вставлять в стандартную розетку переменного тока под трехштепсельную вилку, правильно заземленную с помощью стандартной проводки.

Тот факт, что оборудование работает удовлетворительно, не означает, что гнездо электропитания заземлено, и установка абсолютно безопасна. В целях вашей безопасности при любых подозрениях на неэффективность заземления розетки электропитания, обращайтесь к квалифицированному электротехнику.

⚠ ВНИМАНИЕ

⊘ Установка должна выполняться только квалифицированным персоналом.

❗ После установки или передвижения аппарата заблокируйте ролики и установите предотвращающие падение выдвижные ножки.

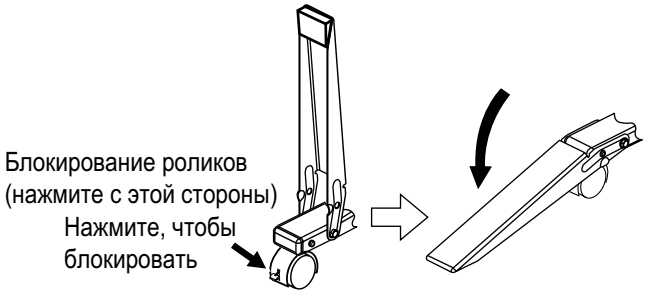

❗ Во избежание поражения электрическим током или травмы обязательно надевайте перчатки.

Сборка аппарата

■ Принадлежности для сборки

Этот комплект включает показанные ниже части для установки аппарата. Перед началом операций убедитесь, что в комплект упаковочной коробки входят все части.

№	Название части	Рисунок	Кол-во	Примечания
1	Сетевой шнур		1	
2	Крышка соединителя		1	
3	Винт		4	
4	Шайба		4	
5	Шестиугольный гаечный ключ		1	

Русский

Установка

■ Сборка

1 **Прежде всего расположите упаковочную коробку таким образом, чтобы упаковочные соединения были направлены вверх.**
Затем удалите упаковочные соединения и упаковочную коробку.

- UB-2815C имеет двенадцать упаковочных соединений.
- UB-2315C имеет десять упаковочных соединений.

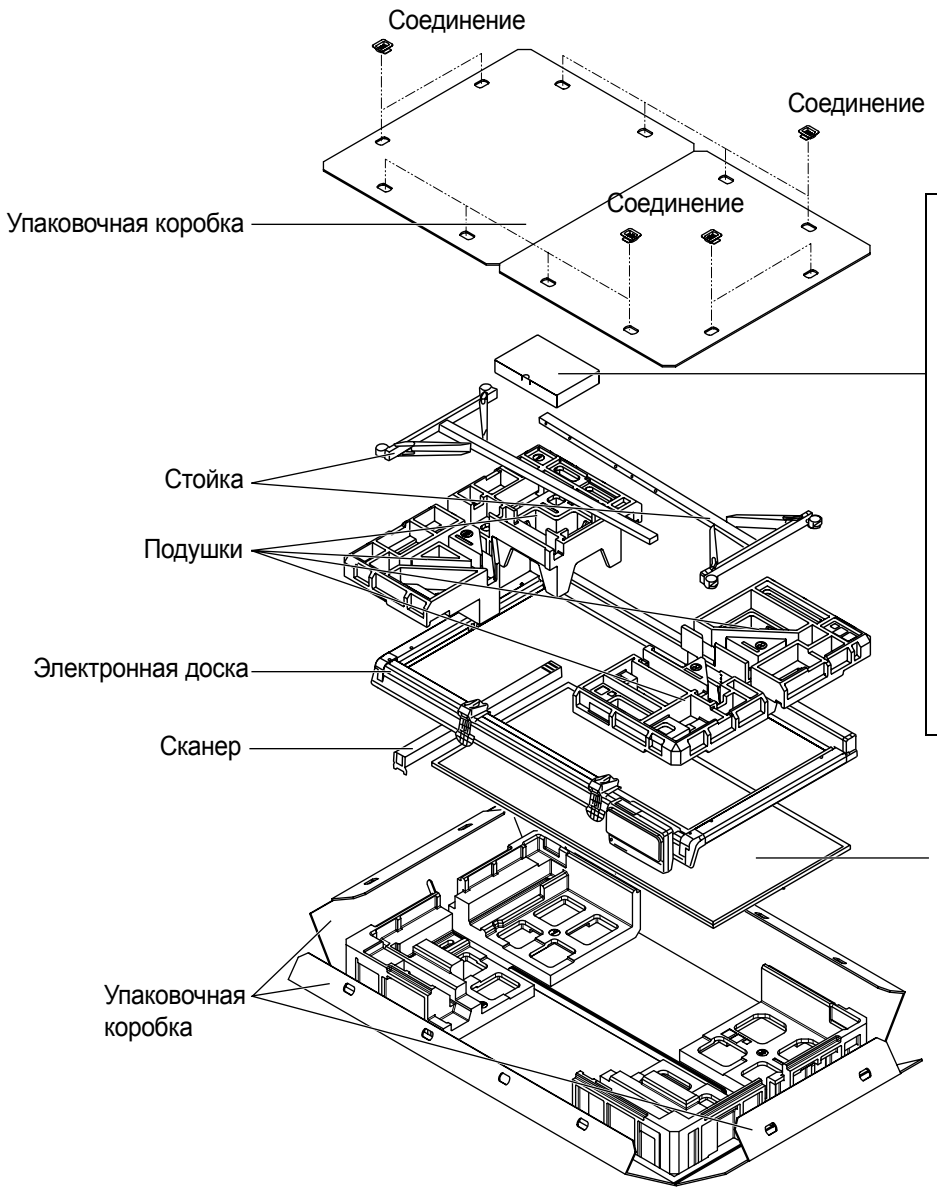

[Комплектация коробки принадлежностей]

- Маркировальные карандаши (черный, красный, голубой) . . . . . .по 1 шт. для каждого цвета
- Стирающая щетка 1
- Сетевой шнур 1
- Программное обеспечение на CD-ROM 1
- Инструкция по эксплуатации 1
- Гарантийный талон[*1] 1
- Крышка соединителя . . . 1
- Винт 4
- Шайба 4
- Шестиугольный гаечный ключ 1

[*1] Только для моделей США.

* Это схема аппарата UB-2815C.
Аппарат UB-2315C оборудован одним фиксатором доски и одним рычагом фиксатора доски.

ВНИМАНИЕ

- Упаковочная коробка, материал подушек и другие упаковочные материалы потребуются для повторной упаковки аппарата. Не выбрасывайте их.

2 Удалите коробку принадлежностей, две стойки и четыре подушки (верхние).

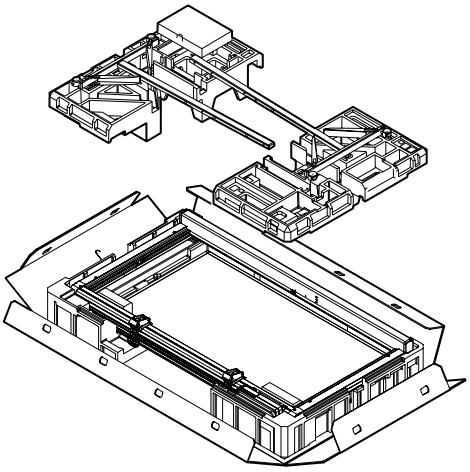

Примечания

- Старайтесь не повредить белую доску.

3 Снимите две транспортировочных пластины.

Удалите два винта с помощью шестиугольного гаечного ключа и снимите транспортировочную пластину.
Таким же образом снимите транспортировочную пластину с другой стороны.

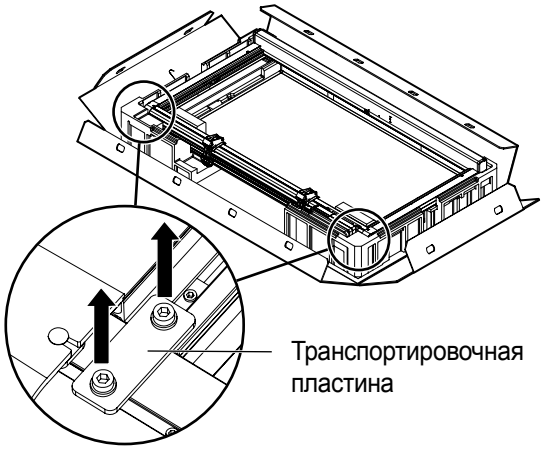

Примечания

- Не прикрепляйте стойки, не сняв транспортировочные пластины.

4 Поместите аппарат на подушки (нижние).

1) Поднимите дно (сторона коробки управления) рамы аппарата, сместите его на расстояние от 300 мм (1 3/16″) до 400 мм (1 9/16″) и поставьте на подушку (нижнюю).
2) Удалите две скобки A, B и ленту, удерживающую ползун внутри.

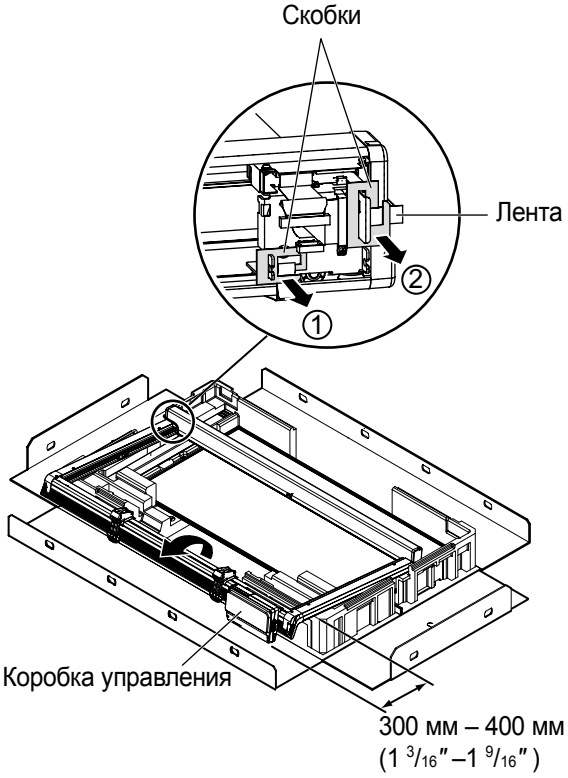

5 Прикрепите стойки к аппарату.

В каждой стойке имеется четыре отверстия (A, B, C, D).

1) Прикрепите стойку к устройству блокирующим роликом вверх.
2) При прикреплении устройства к стойке на нормальной высоте (1858 мм [6' 1 5/32"]), затяните два винта с шайбами с помощью шестиугольного гаечного ключа в отверстиях A и C.

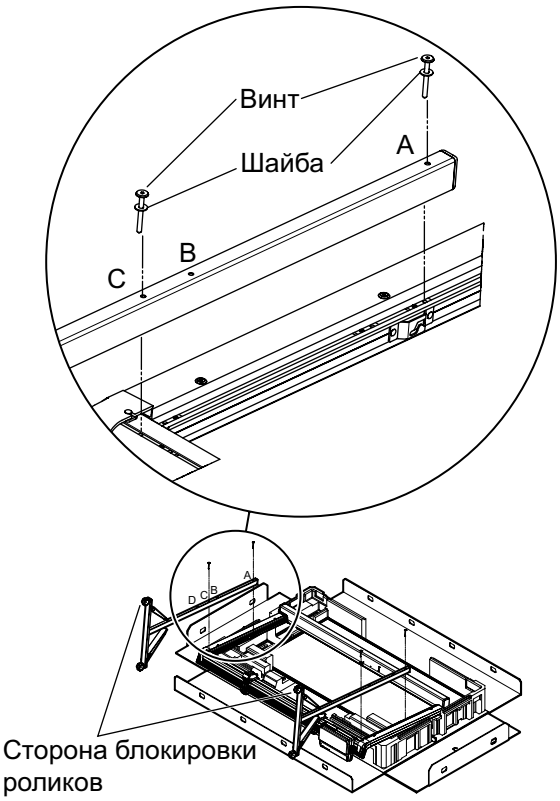

Примечания

- При затягивании двух винтов с шайбами в отверстиях A и B устройство будет расположено на 100 мм (3 15/16") выше нормальной высоты (1958 мм [6' 5 5/32"]).

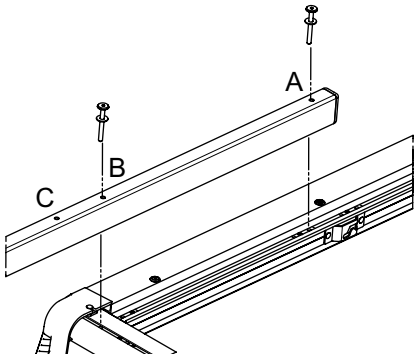

6 Поднимите аппарат и прикрепите белую доску.

1) Поставьте аппарат вертикально.
2) Прикрепите белую доску сзади, вставив металлическую часть белой доски в прорезь внутри рамы аппарата.

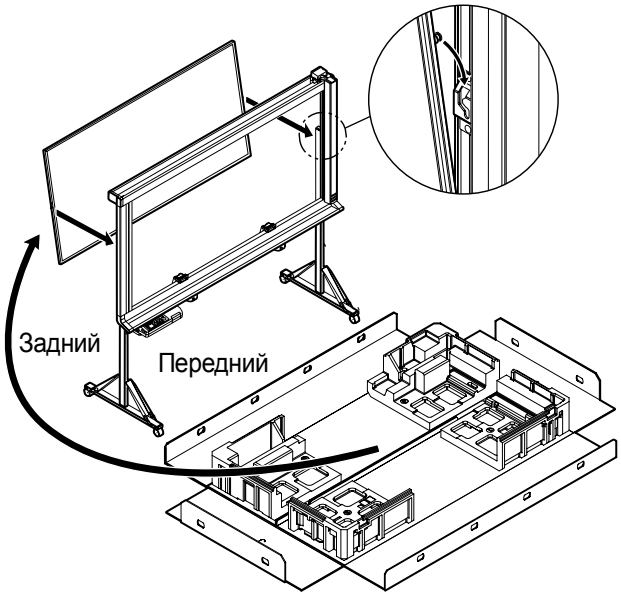

7 Прикрепите сканер к аппарату.

1) Извлеките сканер.
2) Совместите вал сканера с прорезью ползуна и протолкните вал в направлении стрелки ①, показанной на рисунке, так, чтобы узкая часть вала вошла в прорезь. Вставьте вал в прорезь и верните вал в первоначальное положение ② таким образом, чтобы он зафиксировался на месте.

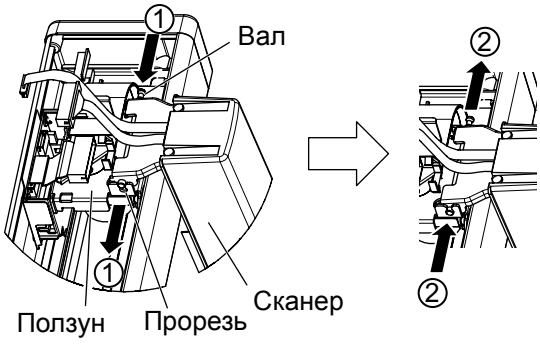

3) Подсоедините оба кабеля к соответствующим разъемам. Закрепите оба кабеля фиксатором.

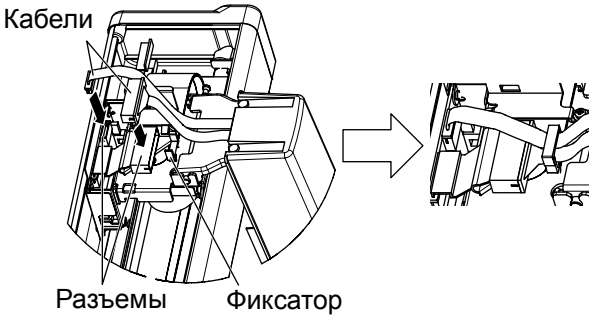

4) Прикрепите крышку соединителя с помощью черной смолы внутри крышки.

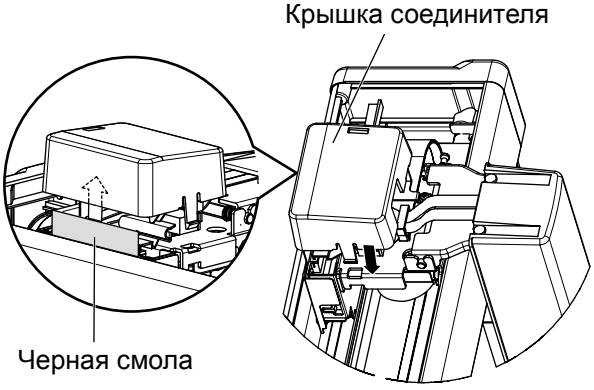

8 Подсоедините сетевой кабель.

Надежно закрепите сетевой кабель во входном разъеме переменного тока коробки управления.

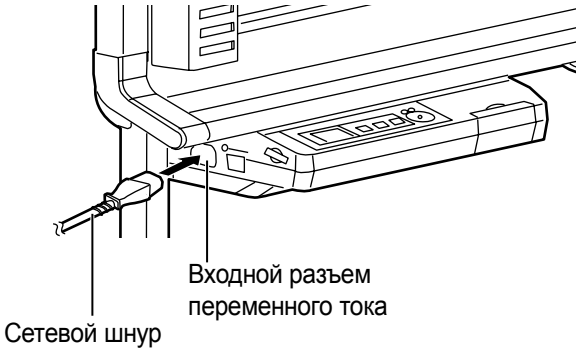

9 Протрите поверхности белой доски.

Смочите мягкую ткань водой, тщательно выжмите и протрите поверхность белой доски.

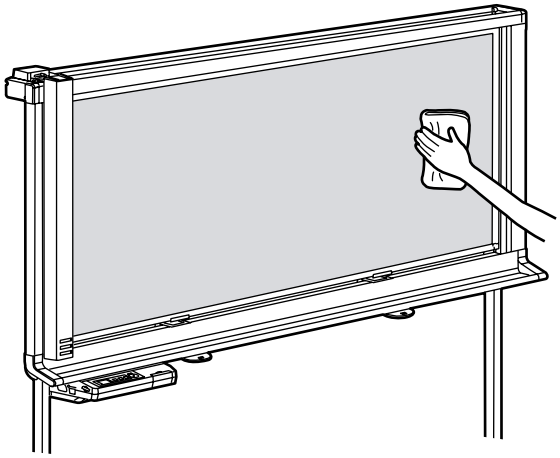

10 Удалите защитный лист батареи.

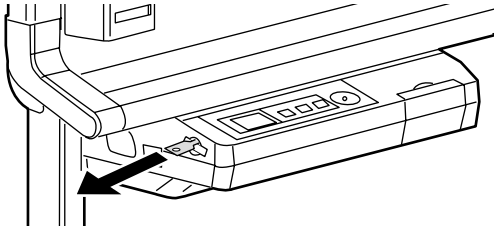

11 Проверьте выполнение операций.

Обращайтесь к разделу “Проверка функционирования электронной доски” на стр 46.

Проверка функционирования электронной доски

После сборки аппарата выполните процедуры, представленные в следующей таблице, чтобы убедиться в том, что он функционирует правильно.

Операция		Пункты проверки	
		Условие	**Решение**
1	Включите переключатель питания.	После начального сообщения отображается сообщение установки времени.	(Нормальное функционирование)
		(если этого не происходит)	Проверьте сетевой шнур. (См. операция 8 на стр. 45.)
2	Установите время. (См. “Установка текущего времени” на стр 20.)	Время можно установить.	(Нормальное функционирование)
		Время нельзя установить.	Обратитесь к дилеру или в магазин, в котором приобретен аппарат.
3	Подключите устройство флэш-памяти USB или карту памяти SD Memory Card. (См. “Сканирование” на стр 14.)	Установленное устройство флэш-памяти USB или карта памяти SD Memory Card опознаются и отображаются на дисплее.	(Нормальное функционирование)
		(если этого не происходит)	Обратитесь к дилеру или в магазин, в котором приобретен аппарат.
4	① Используйте дополнительный маркировальный карандаш, чтобы нарисовать большой знак N по всей сканируемой области белой доски. • Подробнее о сканируемой области, см. “Белая доска” на стр 10. ② Нажмите Клавиша Старт/Стоп.	Сканер плавно перемещается, и на дисплее появляется сканированное изображение.	(Нормальное функционирование)
		Сканер не перемещается плавно.	Проверьте соединитель. (См. операция 7 на стр. 45.)
		Слышен необычный шум.	Проверьте крепление сканера. (См. операция 7 на стр. 45.)
		Сканированное изображение не отображается.	Обратитесь к дилеру или в магазин, в котором приобретен аппарат.
		Не сканируется вся сканируемая область.	
5	Увеличьте масштаб нескольких областей сканированного изображения. (См. стр. 15 или 16.)	Изображение на дисплее соответствует изображению на белой доске.	(Нормальное функционирование)
		На сканированном изображении появляется черная или белая горизонтальная полоса, или же изображение сканируется как черное или пустое.	Проверьте область баланса белого, оптическое стекло сканера, а также наличие сильного освещения (см. “Устранение неисправностей” на стр 32).
6	Поверните белую доску (см. “Поворот белой доски” на стр 18).	Белая доска поворачивается нормально.	(Нормальное функционирование)
		Белую доску повернуть не удается.	Проверьте крепление белой доски (см. операция 6 на стр. 44).
7	Выключите переключатель питания и включите его вновь через 3 минуты.	После начального сообщения отображается сообщение ожидания.	(Нормальное функционирование)
		Время неправильно.	Проверьте батарею. (См. стр. 31.)

Упаковка

Выполните действия пунктов по сборке со 2 по 8 на стр. 43 - 45 в обратном порядке, чтобы вновь упаковать аппарат и принадлежности. Используйте упаковочные соединения, чтобы закрепить упаковочную коробку.

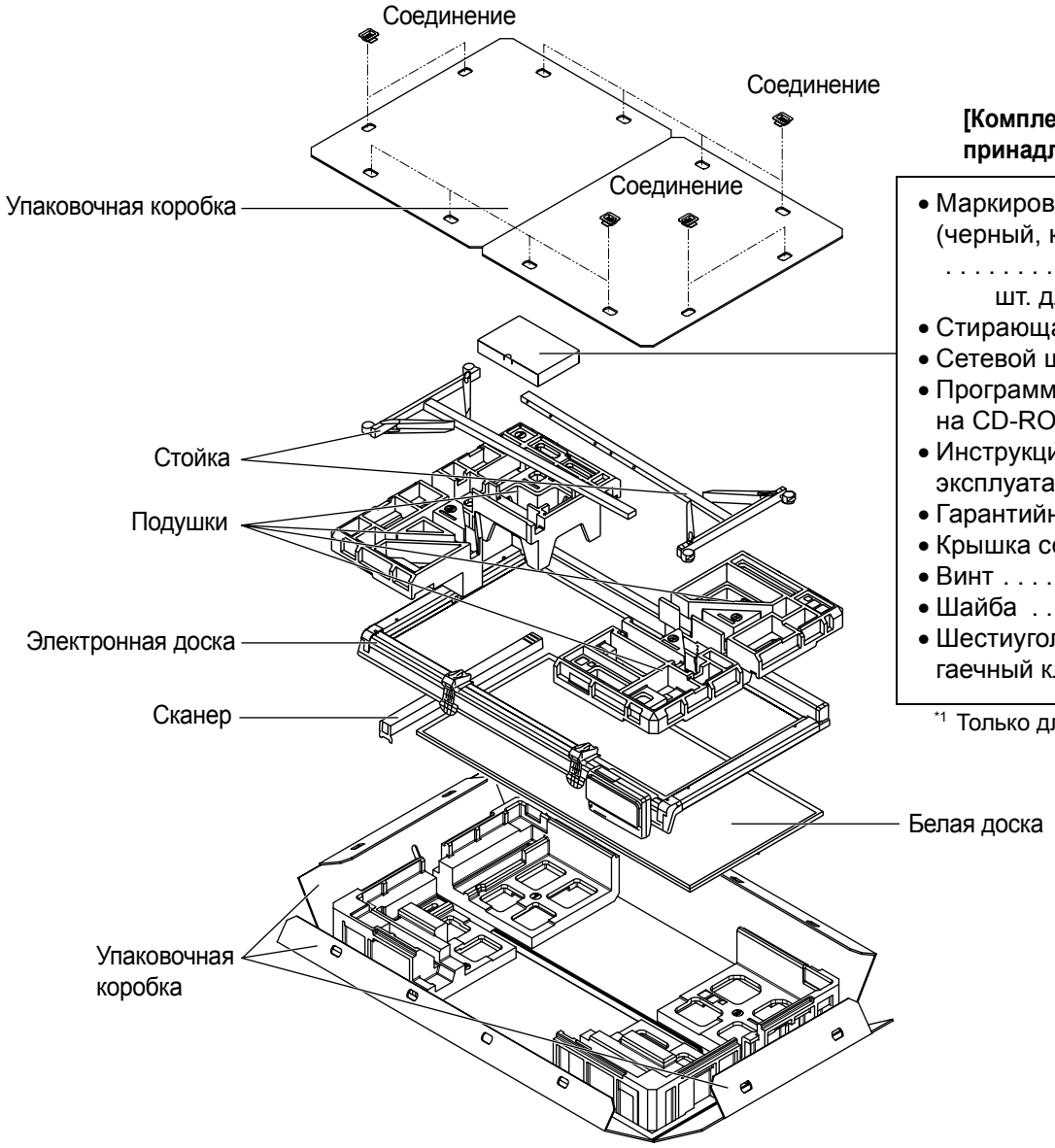

[Комплектация коробки принадлежностей]

- Маркировальные карандаши (черный, красный, голубой) . . . . . .по 1 шт. для каждого цвета
- Стирающая щетка 1
- Сетевой шнур 1
- Программное обеспечение на CD-ROM 1
- Инструкция по эксплуатации 1
- Гарантийный талон*1 . . . 1
- Крышка соединителя . . . 1
- Винт 4
- Шайба 4
- Шестиугольный гаечный ключ 1

*1 Только для моделей США.

* Это схема аппарата UB-2815C.
Аппарат UB-2315C оборудован одним фиксатором доски и одним рычагом фиксатора доски.

Информация по обращению с отходами для стран, не входящих в Европейский Союз

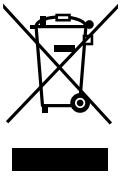

Действие этого символа распространяется только на Европейский Союз. Если Вы собираетесь выбросить данный продукт, узнайте в местных органах власти или у дилера, как следует поступать с отходами такого типа.

Panasonic Communications Company of North America
Отделение Panasonic Corporation в Северной Америке
One Panasonic Way, Secaucus, New Jersey 07094

Panasonic Canada Inc.
5770 Ambler Drive, Mississauga, Ontario, L4W 2T3

Panasonic Business Systems U.K.
Подразделение компании Panasonic U.K. Ltd.
Willoughby Road, Bracknell, Berkshire, RG12 8FP

Panasonic Marketing Europe GmbH
Hagenauer Strasse 43
65203 Wiesbaden, Germany
For information of Compliance with EU relevant Regulatory Directives, Contact to Authorised Representative:
Panasonic Testing Centre
Panasonic Marketing Europe GmbH
Winsbergring 15, 22525 Hamburg, Germany

Matsushita Electric Industrial Co., Ltd.
http://panasonic.net/

CE (For EU only)

© Panasonic Communications Co., Ltd., 2006. Все права защищены.

RU-20070903